DISTRIBUIDORES M12
METAL

- **Robusto**
- **Resistente a ambientes agressivos**
- **Perfeitamente vedado**

DESIGNADO PARA AMBIENTES AGRESSIVOS

- Caixa metálica resistente a estresse mecânico e térmico, com cabo injetado ou conector M23 de fácil manutenção
- Cabo PUR de alta qualidade: adequado para esteira porta cabos, livres de halogênio, fios com bitolas maiores para suportar maior corrente
- Modelos blindados para os sinais sensíveis digitais ou analógicos para uma instalação EMC compatível
- Configuração Universal – contatos projetados 1:1 com os bornes
- Totalmente vedado

Com cabo injetado ou conexão de plugue M23

MVP12 Metal
- 4-, 8- vias
- Com LED para sinais PNP ou NPN
- Sem LED para sinais analógicos e tensão acima de 125 V AC/DC
- Com cabo PUR injetado ou conexão M23

Página 4.11.1

MVP12 Metal Universal
- 4-vias
- M12PIN 1, 2, 3 e 4, livremente configurável

Página 4.11.8

SISTEMAS DE DISTRIBUIÇÃO M12 (METÁLICO)

MURR ELEKTRONIK
stay connected

Para sensores e atuadores

– com cabo injetado

– sem blindagem

Certificações: c UL us Listed, PCT

	MVP12 Metal 4 vias para sinais PNP de 24 V DC	**MVP12 Metal** 8 vias para sinais PNP de 24 V DC
1 Forma	**54510**	**58510**
Type	**PNP, 5 pólos**	**PNP, 5 pólos**
Disposição de contatos	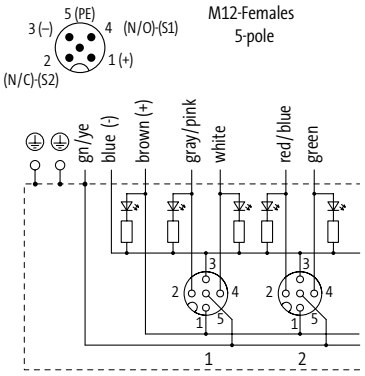 for 2 signals per port	
2 Tipo de cabo	**Cor do cabo** – nº/diâmetro dos fios	
	cinza	**cinza**
PUR (UL/CSA)	**448** – 8 × 0.5 + 3 × 1.0 mm²	**452** – 16 × 0.5 + 3 × 1.0 mm²
3 Comprim. do Cabo		
3.0 m	**0300**	
5.0 m	**0500**	
10.0 m	**1000**	
15.0 m	**1500**	
Dados técnicos		
Tensão operacional	24 V DC	
Corrente total	max. 12 A	
Proteção	IP65, IP67, IP68	
Faixa de temperatura	-20...+90 °C, dependendo do tipo do cabo	
Layout dos contatos		
Contato 1	(+)	
Contato 2	(NC)/(S2)	
Contato 3	(-)	
Contato 4	(NO)/(S1)	
Contact 5	(Terra)	
Display LED	LED (verde): potência / LED (amarelo): (S1/S2)	
Artigo Nº		
Mais informações sobre a composição do código do produto, verificar na página 3.1.i	**8 0 0 0** – _ _ _ _ _ – _ _ _ _ _ _ _	
	1 Forma	**2 Tipo de cabo** / **3 Comprim. do Cabo**
Atenção		

SISTEMAS DE DISTRIBUIÇÃO M12 (METÁLICO)

Para sensores e atuadores

– com cabo injetado

– sem blindagem

Certificações: c UL us Listed

	MVP12 Metal 8 vias com separação de potencial	**MVP12 Metal** 4 vias sem LED
1 Forma	**58610**	**54512**
Type	**PNP, 5 pólos**	**sem LED, 5 pólos (para sinais analógicos)**
Disposição de contatos	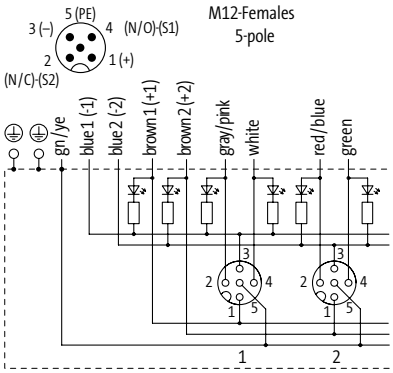 for 2 signals per port	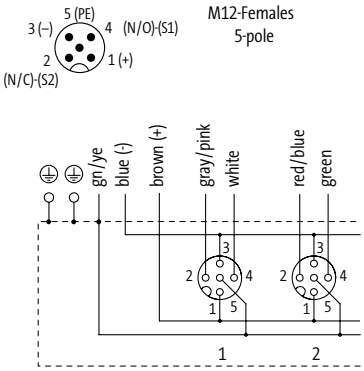 for 2 signals per port
2 Tipo de cabo	**Cor do cabo** – nº/diâmetro dos fios	
	cinza	**cinza**
PUR (UL/CSA)	**403** – 16 × 0.34 + 5 × 0.75 mm²	**448** – 8 × 0.5 + 3 × 1.0 mm²
3 Comprim. do Cabo		
3.0 m	**0300**	
5.0 m	**0500**	
10.0 m	**1000**	
15.0 m	**1500**	
Dados técnicos		
Tensão operacional	24 V DC	max. 125 V AC/DC
Corrente total	max. 10 A	max. 12 A
Proteção	IP65, IP67, IP68	
Faixa de temperatura	-20...+90 °C, dependendo do tipo do cabo	
Layout dos contatos		
Contato 1	(+)	
Contato 2	(NC)/(S2)	
Contato 3	(-)	
Contato 4	(NO)/(S1)	
Contact 5	(Terra)	
Display LED	LED (verde): potência / LED (amarelo): (S1/S2)	–
Artigo Nº		
Mais informações sobre a composição do código do produto, verificar na página 3.1.i	**8 0 0 0** – _ _ _ _ _ – _ _ _ _ _	
	1 Forma	**2 Tipo de cabo** / **3 Comprim. do Cabo**
Atenção		

SISTEMAS DE DISTRIBUIÇÃO M12 (METÁLICO)

MURR ELEKTRONIK
stay connected

Para sensores e atuadores

– com cabo injetado

– sem blindagem

Certificações: c UL us Listed, PCT

	MVP12 Metal 8 vias sem LED	**MVP12 Metal** 8 vias para sinais NPN de 24 V DC
1 Forma	**58512**	**58511**
Type	**sem LED, 5 pólos (para sinais analógicos)**	**NPN, 5 pólos**
Disposição de contatos	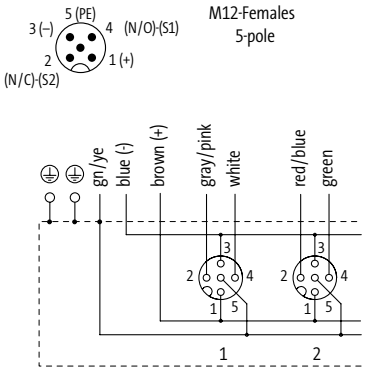 for 2 signals per port	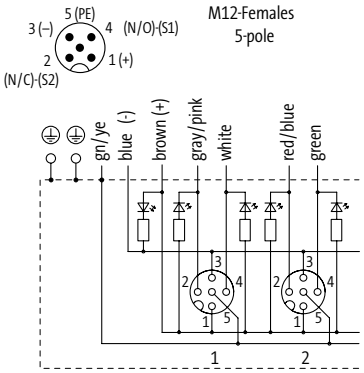 for 2 signals per port
2 Tipo de cabo	**Cor do cabo** – nº/diâmetro dos fios	
	cinza	**cinza**
PUR (UL/CSA)	**452** – 16 × 0.5 + 3 × 1.0 mm²	**452** – 16 × 0.5 + 3 × 1.0 mm²
3 Comprim. do Cabo		
3.0 m	**0300**	
5.0 m	**0500**	
10.0 m	**1000**	
15.0 m	**1500**	
Dados técnicos		
Tensão operacional	max. 125 V AC/DC	24 V DC
Corrente total	max. 12 A	
Proteção	IP65, IP67, IP68	
Faixa de temperatura	-20...+90 °C, dependendo do tipo do cabo	
Layout dos contatos		
Contato 1	(+)	
Contato 2	(NC)/(S2)	
Contato 3	(-)	
Contato 4	(NO)/(S1)	
Contact 5	(Terra)	
Display LED	–	LED (verde): potência / LED (amarelo): (S1/S2)
Artigo Nº		
Mais informações sobre a composição do código do produto, verificar na página 3.1.i	**8 0 0 0** – _ _ _ _ _ – _ _ _ _ _ _ _	
	1 Forma	**2 Tipo de cabo** / **3 Comprim. do Cabo**
Atenção		

SISTEMAS DE DISTRIBUIÇÃO M12 (METÁLICO)

Para sensores e atuadores

– com cabo injetado

– blindado

Certificações: c UL us Listed

	MVP12 Metal 4 vias	**MVP12 Metal** 8 vias
1 Forma	**54515**	**58515**
Type	**sem LED, 5 pólos (para sinais analógicos)**	**sem LED, 5 pólos (para sinais analógicos)**
Disposição de contatos	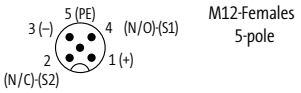 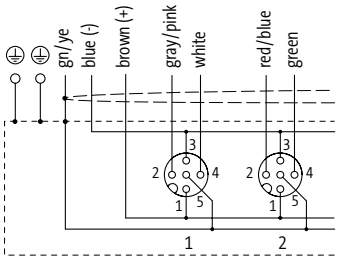 for 2 signals per port	
2 Tipo de cabo	**Cor do cabo** – nº/diâmetro dos fios	
	cinza	**cinza**
PUR (UL/CSA)	**373** – 8 × 0.34 + 3 × 0.75 mm²	**401** – 16 × 0.34 + 3 × 0.75 mm²
3 Comprim. do Cabo		
3.0 m	**0300**	
5.0 m	**0500**	
10.0 m	**1000**	
15.0 m	**1500**	
Dados técnicos		
Tensão operacional	max. 125 V AC/DC	
Corrente total	max. 10 A	
Proteção	IP65, IP67, IP68	
Faixa de temperatura	-20...+90 °C, dependendo do tipo do cabo	
Layout dos contatos		
Contato 1	(+)	
Contato 2	(NC)/(S2)	
Contato 3	(-)	
Contato 4	(NO)/(S1)	
Contact 5	(Terra)	
Blindagem	via rosca M12	
Artigo Nº		
Mais informações sobre a composição do código do produto, verificar na página 3.1.i	**8 0 0 0** – _ _ _ _ _ – _ _ _ _ _ _	
	1 Forma	**2 Tipo de cabo** / **3 Comprim. do Cabo**
Atenção		

SISTEMAS DE DISTRIBUIÇÃO M12 (METÁLICO)

MURR ELEKTRONIK
stay connected

Para sensores e atuadores

– com cabo injetado

– blindado

Certificações: c UL us Listed, PCT

	MVP12 Metal 4 vias para sinais PNP de 24 V DC	**MVP12 Metal** 8 vias para sinais PNP de 24 V DC
1 Forma	**54513**	**58513**
Type	**PNP, 5 pólos**	**PNP, 5 pólos**
Disposição de contatos	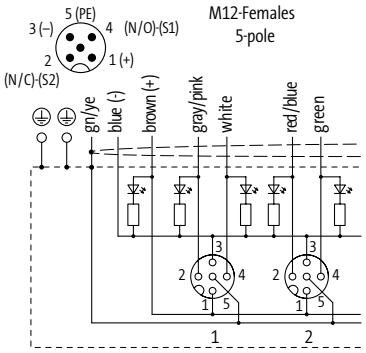	

for 2 signals per port

2 Tipo de cabo	**Cor do cabo** – nº/diâmetro dos fios	
	cinza	**cinza**
PUR (UL/CSA)	**373** – 8 × 0.34 + 3 × 0.75 mm²	**401** – 16 × 0.34 + 3 × 0.75 mm²
3 Comprim. do Cabo		
3.0 m	**0300**	
5.0 m	**0500**	
10.0 m	**1000**	
15.0 m	**1500**	
Dados técnicos		
Tensão operacional	24 V DC	
Corrente total	max. 10 A	
Proteção	IP65, IP67, IP68	
Faixa de temperatura	-20...+90 °C, dependendo do tipo do cabo	
Layout dos contatos		
Contato 1	(+)	
Contato 2	(NC)/(S2)	
Contato 3	(-)	
Contato 4	(NO)/(S1)	
Contact 5	(Terra)	
Display LED	LED (verde): potência / LED (amarelo): (S1/S2)	
Blindagem	via rosca M12	
Artigo Nº		
Mais informações sobre a composição do código do produto, verificar na página 3.1.i	**8 0 0 0** – _ _ _ _ _ – _ _ _ _ _ _ _	
	1 Forma	**2 Tipo de cabo** / **3 Comprim. do Cabo**
Atenção		

SISTEMAS DE DISTRIBUIÇÃO M12 (METÁLICO)

Para sensores e atuadores

– Conector M23, 19 pólos

– utilizável com ou sem blindagem

Certificações: c UL us Listed

MVP12 Metal
4 vias
para sinais PNP de 24 V DC

MVP12 Metal
8 vias
para sinais PNP de 24 V DC

1 Forma	**54520**	**58520**
Type	**PNP, 5 pólos**	**PNP, 5 pólos**
Disposição de contatos		

M12-Females 5-pole

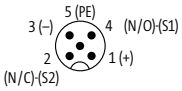

M23-Plug 19-pole

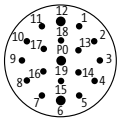

M23-Plug 19-pole

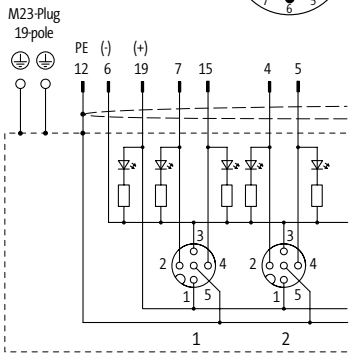

for 2 signals per port

Dados técnicos

Tensão operacional	24 V DC
Corrente operacional por contato	max. 4 A
Corrente total	max. 10 A
Proteção	IP65, IP67, IP68
Caixa	Fundido de zinco, niquelado fosco
Faixa de temperatura	-25...+90 °C

Layout dos contatos

Contato 1	(+)
Contato 2	(NC)/(S2)
Contato 3	(-)
Contato 4	(NO)/(S1)
Contact 5	(Terra)
Display LED	LED (verde): potência / LED (amarelo): (S1/S2)
Blindagem	via rosca externa M12 e rosca externa M23

Artigo Nº

Mais informações sobre a composição do código do produto, verificar na página 3.1.i

8 0 0 0	–	_ _ _ _ _	–	0 0 0	0 0 0 0
		1 Forma			

Atenção

SISTEMAS DE DISTRIBUIÇÃO M12 (METÁLICO)

MURR ELEKTRONIK
stay connected

Para sensores e atuadores

– Conector M23, 19 pólos

– utilizável com ou sem blindagem

Certificações: c UL us Listed

	MVP12 Metal 4 vias	**MVP12 Metal** 8 vias
1 Forma	**54522**	**58522**
Type	**sem LED, 5 pólos (para sinais analógicos)**	**sem LED, 5 pólos (para sinais analógicos)**
Disposição de contatos	M12-Females 5-pole 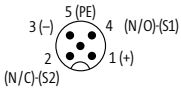 M23-Plug 19-pole 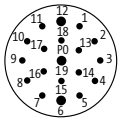 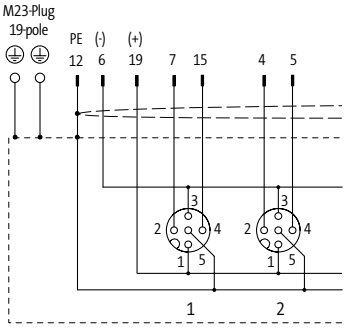 for 2 signals per port	

Dados técnicos

Tensão operacional	max. 125 V AC/DC
Corrente operacional por contato	max. 4 A
Corrente total	max. 10 A
Proteção	IP65, IP67, IP68
Caixa	Fundido de zinco, niquelado fosco
Faixa de temperatura	-25...+80 °C

Layout dos contatos

Contato 1	(+)
Contato 2	(NC)/(S2)
Contato 3	(-)
Contato 4	(NO)/(S1)
Contact 5	(Terra)
Blindagem	via rosca externa M12 e rosca externa M23

Artigo Nº

Mais informações sobre a composição do código do produto, verificar na página 3.1.i

8 0 0 0	–	_ _ _ _ _	–	0 0 0	0 0 0 0
		1 Forma			

Atenção

SISTEMAS DE DISTRIBUIÇÃO M12 (METÁLICO)

Para ambientes agressivos

– utilizável com ou sem blindagem

MVP12 Metal UNIVERSAL
com cabo injetado
4 vias

Certificações:

1	**Forma**	**54712**
	Type	**sem LED, 5 pólos (para sinais analógicos)**
	Disposição de contatos	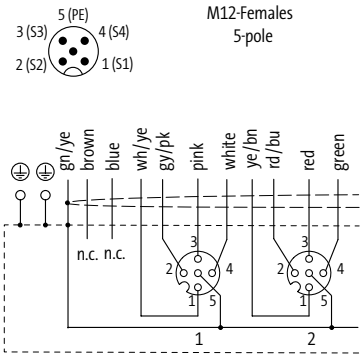

2	**Tipo de cabo**	**Cor do cabo** – nº/diâmetro dos fios
		cinza
	PUR (UL/CSA)	**401** – 16 × 0.34 + 3 × 0.75 mm²
3	**Comprim. do Cabo**	
	3.0 m	**0300**
	5.0 m	**0500**
	10.0 m	**1000**
	15.0 m	**1500**
	Dados técnicos	
	Tensão operacional	max. 42 V AC/DC
	Corrente total	max. 10 A
	Proteção	IP65, IP67, IP68
	Faixa de temperatura	-20...+90 °C, dependendo do tipo do cabo
	Layout dos contatos	
	Contato 1	(S1)
	Contato 2	(S2)
	Contato 3	(S3)
	Contato 4	(S4)
	Contact 5	(Terra)
	Blindagem	via rosca M12
	Artigo Nº	
	Mais informações sobre a composição do código do produto, verificar na página 3.1.i	**8 0 0 0 – 5 4 7 1 2 – _ _ _ _ _ _ _ _**
		1 Forma / **2 Tipo de cabo** / **3 Comprim. do Cabo**
	Atenção	

MURR ELEKTRONIK
stay connected

Para ambientes agressivos

– utilizável com ou sem blindagem

MVP12 Metal UNIVERSAL
Conector M23, 19 pólos
4 vias

Certificações: c UL us Listed, PCT

1 Forma — 54722

Type	**sem LED, 5 pólos (para sinais analógicos)**
Disposição de contatos	

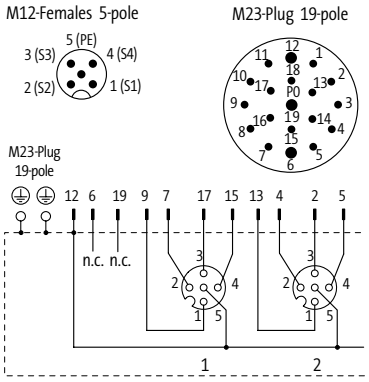

for 4 signals per port

Dados técnicos

Tensão operacional	max. 125 V AC/DC
Corrente operacional por contato	max. 4 A
Corrente total	max. 10 A
Proteção	IP65, IP67, IP68
Caixa	Fundido de zinco, niquelado fosco
Faixa de temperatura	-25...+90 °C

Layout dos contatos

Contato 1	(S1)
Contato 2	(S2)
Contato 3	(S3)
Contato 4	(S4)
Contact 5	(Terra)

Artigo Nº

Mais informações sobre a composição do código do produto, verificar na página 3.1.i

8000	–	54722	–	000	0000
		1 Forma			

Atenção

SISTEMAS DE DISTRIBUIÇÃO M12 (METÁLICO)

Acessório de montagem			Art-Nº
	Kit de chave de torque		
	M12 (0,6 Nm, AF13)	Conectores Circulares M12	**7000-99102-0000000**
	Chave de torque		
	M12 (SW13)		**7000-99109-0000000**
	Chave de torque		
	M12 (SW14)		**7000-99108-0000000**
	Chave de torque		
	M12 (SW17)		**7000-99094-0000000**
	Chave de torque		
	M12 (SW18)		**7000-99103-0000000**
	adaptador para trilho DIN		
	com parafusos de fixação, plástico		**27905**
	Conjunto de aterramento		
			996064
	V2A-placa de base		
		MVP12 Metalálico, 4 vias	**996065**
		MVP12 Metalálico, 8 vias	**996066**
	Malha de aterramento 4 mm²		
	100 mm para furo M3		**4000-71001-0410003**
	Bloco de terminais M3		
		Malhas de aterramento	**4000-71003-0101403**

Acessórios de plugue			Art-Nº
	Kit de chave de torque		
	M12 (0,6 Nm, AF13)	Conectores Circulares M12	**7000-99102-0000000**
	Tampão M12 × 1 mm		
	Metálico, hex, 1 peça		**996049**

MURR ELEKTRONIK
stay connected

Acessórios de plugue			Art-Nº
	Etiqueta de identificação		
	KES 20 × 8 (branco)	(10 peças/2 placas)	**996067**
	Adaptador M12/M8		
	3 pólos		**7000-42201-0000000**
	4 pólos		**7000-42211-0000000**

Acessórios para cabo sem emenda			Art-Nº
	Tampão M23		
	Metálico		**55352**
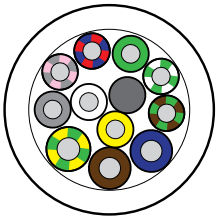	**Anéis de cabos (50 m), 5 pólos, PUR (UL/CSA), sem halogênio**		
	8×0.5 + 3×1.0 mm²	Distribuidor M12, 4 vias	**8000-00000-4485000**
	16×0.5 + 3×1.0 mm²	Distribuidor M12, 8 vias	**8000-00000-4525000**
	16×0.34 + 5×0.75 mm²	Distribuidor M12, 8 vias, potenciamente separados	**8000-00000-4035000**
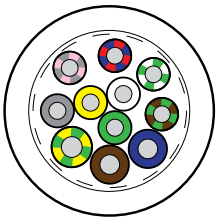	**Anéis de cabos (50 m), 5 pólos, PUR (UL/CSA), sem halogênio**		
	8×0.34 + 3×0.75 mm²	Distribuidor M12, 4 vias, com malha	**8000-00000-3735000**
	16×0.34 + 3×0.75 mm²	Distribuidor M12, 8 vias, com malha	**8000-00000-4015000**

SISTEMAS DE DISTRIBUIÇÃO M12 (METÁLICO)

Dados Técnicos dos Distribuidores M12

	Descrição	4 vias	8 vias
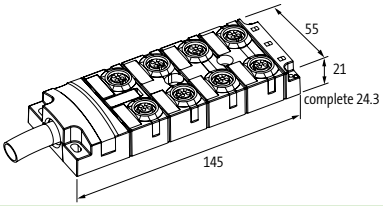	**MVP Metálico e MVP Metálico UNIVERSAL** Com cabo injetado	95 mm	145 mm
	Descrição	**4 vias**	**8 vias**
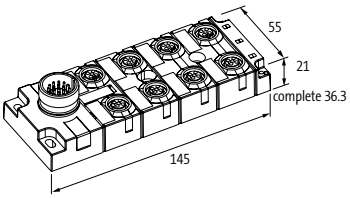	**MVP Metálico e MVP Metálico UNIVERSAL** Conector M23	95 mm	145 mm

DISTRIBUIDORES M12
PLÁSTICO

- **Totalmente resinados, vedados**
- **Alta resistência**
- **Facilita a aplicação**

CONECTADO DO PROCESSO ATÉ O CONTROLE

- Rápida instalação com os cabos pré-montados e testados
- Fácil de separar durante o transporte e simples na hora de redesenhar seu sistema, rápida troca de cabos danificados
- Dois sinais por portas M12 economiza espaço
- Modelos de segurança para entradas e saídas de acordo com o EN ISO 14849-2
- Configuração universal – contatos ligados 1:1 com os bornes

Cabo principal pré-montado ou com conector

Exact12
- 4, 8 vias
- Com LED para sinais PNP ou NPN
- Sem LED para tensão acima de 125 V AC/DC
- Sinais analógicos

Página 4.12.1

Exact12
- 4, 8 vias
- Com conector M12 8 ou 12 pólos

Página 4.12.27

Cabo principal com conector

Exact12 Módulo Básico
- 4, 8 vias
- Com LED para sinais PNP ou NPN
- Sem LED para tensão acima de 125 V AC/DC
- Sinais analógicos

Página 4.12.8

Conectores Exact12 / MVP12
- Para montar com borne parafuso ou mola
- Com cabo principal pré-montado e terminais parafuso

Página 4.12.14

Conjunto Exact12
- 4, 8 vias
- Com conectores para montar com borne parafuso ou mola

Página 4.12.17

Exact12 com conexão traseira
- 8 vias
- Com terminais conectáveis na traseira
- Separação de potencial opcional

Página 4.12.25

Exact12/MVP12 Universal
- 4, 6, 8 vias
- Com conectores M23 de 12 ou 19 pólos
- Com conector para Distribuidor
- M12 pinos 1, 2, 3 e 4, configuração livre

Página 4.12.30

MSDS – Distribuidor de segurança
- 8 vias
- Com conector de terminais parafuso
- Com ou sem feedback eletrônico

Página 4.12.35

SISTEMAS DE DISTRIBUIÇÃO M12 (PLÁSTICO)

MURR ELEKTRONIK
stay connected

Para sensores e atuadores

– com cabo injetado

Certificações: c UL us Listed, PCT

	Exact12 4 vias para sinais PNP de 24 V DC	**Exact12** 8 vias para sinais PNP de 24 V DC
1 Forma	**84410**	**88410**
Type	**PNP, 4 pólos**	**PNP, 4 pólos**
Disposição de contatos	M12-Females 4-pole 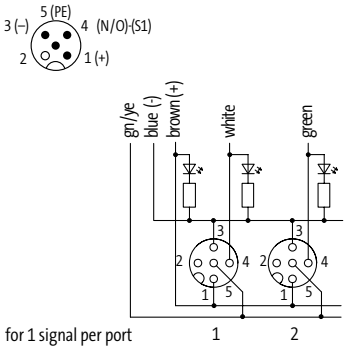	M12-Females 4-pole 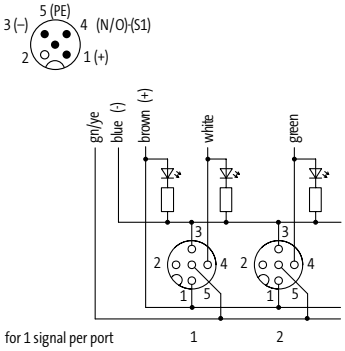
2 Tipo de cabo	**Cor do cabo** – nº/diâmetro dos fios	
	cinza	**cinza**
PUR/PVC	**333** – 4 × 0.34 + 3 × 0.75 mm²	**362** – 8 × 0.34 + 3 × 0.75 mm²
PUR (UL/CSA)		**447** – 8 × 0.5 + 3 × 1.0 mm²
3 Comprim. do Cabo		
3.0 m	**0300**	
5.0 m	**0500**	
10.0 m	**1000**	
15.0 m	**1500**	
Dados técnicos		
Tensão operacional	24 V DC	
Corrente total	max. 10 A	
Proteção	IP65, IP67	
Faixa de temperatura	-20...+70 °C, dependendo do tipo do cabo	
Layout dos contatos		
Contato 1	(+)	
Contato 3	(-)	
Contato 4	(NO)/(S1)	
Contact 5	(Terra)	
Display LED	LED (verde): potência / LED (amarelo): (S1)	
Artigo Nº		
Mais informações sobre a composição do código do produto, verificar na página 3.1.i	**8 0 0 0** – _ _ _ _ _ – _ _ _ _ _ _ _	
	1 Forma	**2 Tipo de cabo** / **3 Comprim. do Cabo**
Atenção		
	Outros comprimentos de cabos sob encomenda.	

SISTEMAS DE DISTRIBUIÇÃO M12 (PLÁSTICO)

Para sensores e atuadores

– com cabo injetado

Certificações: c UL us Listed

	Exact12 4 vias para sinais NPN de 24 V DC	**Exact12** 8 vias para sinais NPN de 24 V DC
1 Forma	**84411**	**88411**
Type	**NPN, 4 pólos**	**NPN, 4 pólos**
Disposição de contatos	M12-Females 4-pole 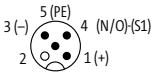 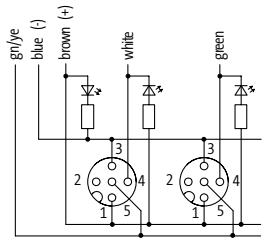 	M12-Females 4-pole 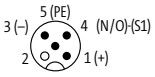 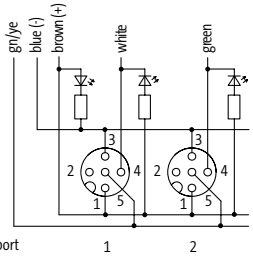
2 Tipo de cabo	**Cor do cabo** – nº/diâmetro dos fios	
	cinza	**cinza**
PUR/PVC	**333** – 4 × 0.34 + 3 × 0.75 mm²	**362** – 8 × 0.34 + 3 × 0.75 mm²
PUR (UL/CSA)		**447** – 8 × 0.5 + 3 × 1.0 mm²
3 Comprim. do Cabo		
5.0 m	**0500**	
10.0 m	**1000**	
Dados técnicos		
Tensão operacional	24 V DC	
Corrente total	max. 10 A	
Proteção	IP65, IP67	
Faixa de temperatura	-20...+70 °C, dependendo do tipo do cabo	
Layout dos contatos		
Contato 1	(+)	
Contato 3	(-)	
Contato 4	(NO)/(S1)	
Contact 5	(Terra)	
Display LED	LED (verde): potência / LED (amarelo): (S1)	
Artigo Nº		
Mais informações sobre a composição do código do produto, verificar na página 3.1.i	**8 0 0 0** – _ _ _ _ _ – _ _ _ _ _	
	1 Forma	**2 Tipo de cabo** / **3 Comprim. do Cabo**
Atenção	Outros comprimentos de cabos sob encomenda.	

SISTEMAS DE DISTRIBUIÇÃO M12 (PLÁSTICO)

MURR ELEKTRONIK
stay connected

Para sensores e atuadores

– com cabo injetado

Certificações: c UL us Listed, PCT

	Exact12 4 vias sem LED	**Exact12** 8 vias sem LED
1 Forma	**84412**	**88412**
Type	**sem LED, 4 pólos**	**sem LED, 4 pólos**
Disposição de contatos	M12-Females 4-pole 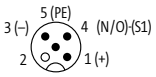 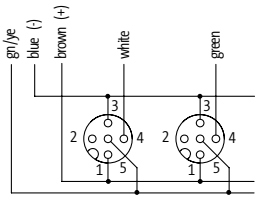 	M12-Females 4-pole 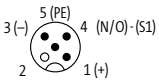 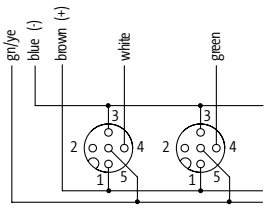
2 Tipo de cabo	**Cor do cabo** – nº/diâmetro dos fios	
	cinza	**cinza**
PUR/PVC	**333** – 4 × 0.34 + 3 × 0.75 mm²	**362** – 8 × 0.34 + 3 × 0.75 mm²
PUR (UL/CSA)		**447** – 8 × 0.5 + 3 × 1.0 mm²
3 Comprim. do Cabo		
5.0 m	**0500**	
10.0 m	**1000**	
Dados técnicos		
Tensão operacional	125 V AC/DC	
Corrente total	max. 10 A	
Proteção	IP65, IP67	
Faixa de temperatura	-20...+70 °C, dependendo do tipo do cabo	
Layout dos contatos		
Contato 1	(+)	
Contato 3	(-)	
Contato 4	(NO)/(S1)	
Contact 5	(Terra)	
Artigo Nº		
Mais informações sobre a composição do código do produto, verificar na página 3.1.i	**8 0 0 0** – _ _ _ _ _ – _ _ _ _ _ _ _	
	1 Forma	**2 Tipo de cabo** / **3 Comprim. do Cabo**
Atenção	Outros comprimentos de cabos sob encomenda.	

SISTEMAS DE DISTRIBUIÇÃO M12 (PLÁSTICO)

Para sensores e atuadores

– com cabo injetado

Certificações: c UL us Listed

	Exact12 4 vias para sinais PNP de 24 V DC	**Exact12** 8 vias para sinais PNP de 24 V DC
1 Forma	**84510**	**88510**
Type	**PNP, 5 pólos**	**PNP, 5 pólos**
Disposição de contatos	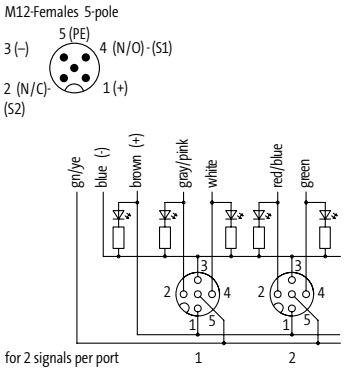	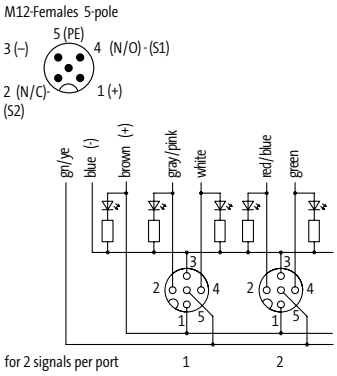
2 Tipo de cabo	**Cor do cabo** – nº/diâmetro dos fios	
	cinza	**cinza**
PUR/PVC	**363** – 8 × 0.34 + 3 × 0.75 mm²	**398** – 16 × 0.34 + 3 × 0.75 mm²
PUR (UL/CSA)	**448** – 8 × 0.5 + 3 × 1.0 mm²	**452** – 16 × 0.5 + 3 × 1.0 mm²
3 Comprim. do Cabo		
3.0 m	**0300**	
5.0 m	**0500**	
10.0 m	**1000**	
15.0 m	**1500**	
Dados técnicos		
Tensão operacional	24 V DC	
Corrente total	max. 10 A	
Proteção	IP65, IP67	
Faixa de temperatura	-20...+70 °C, dependendo do tipo do cabo	
Layout dos contatos		
Contato 1	(+)	
Contato 2	(NC)/(S2)	
Contato 3	(-)	
Contato 4	(NO)/(S1)	
Contact 5	(Terra)	
Display LED	LED (verde): potência / LED (amarelo): (S1) / LED (branco): sinal (S2)	
Artigo Nº		
Mais informações sobre a composição do código do produto, verificar na página 3.1.i	**8 0 0 0** – _ _ _ _ _ – _ _ _ _ _ _	
	1 Forma	**2 Tipo de cabo** / **3 Comprim. do Cabo**
Atenção		
	Outros comprimentos de cabos sob encomenda.	

SISTEMAS DE DISTRIBUIÇÃO M12 (PLÁSTICO)

MURR ELEKTRONIK
stay connected

Para sensores e atuadores

– com cabo injetado

Certificações: c UL us Listed, PCT

	Exact12 4 vias para sinais NPN de 24 V DC	**Exact12** 8 vias para sinais NPN de 24 V DC
1 Forma	**84511**	**88511**
Type	**NPN, 5 pólos**	**NPN, 5 pólos**
Disposição de contatos	M12-Females 5-pole 5 (PE), 3 (–), 4 (N/O) - (S1), 2 (N/C)- (S2), 1 (+) gn/ye, blue (-), brown (+), gray/pink, white, red/blue, green for 2 signals per port 1 2	M12-Females 5-pole 5 (PE), 3 (–), 4 (N/O) - (S1), 2 (N/C)- (S2), 1 (+) gn/ye, blue (-), brown (+), gray/pink, white, red/blue, green for 2 signals per port 1 2

2 Tipo de cabo	**Cor do cabo** – nº/diâmetro dos fios	
	cinza	**cinza**
PUR/PVC	**363** – 8 × 0.34 + 3 × 0.75 mm²	**398** – 16 × 0.34 + 3 × 0.75 mm²
PUR (UL/CSA)	**448** – 8 × 0.5 + 3 × 1.0 mm²	**452** – 16 × 0.5 + 3 × 1.0 mm²

3 Comprim. do Cabo	
5.0 m	**0500**
10.0 m	**1000**

Dados técnicos	
Tensão operacional	24 V DC
Corrente total	max. 10 A
Proteção	IP65, IP67
Faixa de temperatura	-20...+70 °C, dependendo do tipo do cabo

Layout dos contatos	
Contato 1	(+)
Contato 2	(NC)/(S2)
Contato 3	(-)
Contato 4	(NO)/(S1)
Contact 5	(Terra)
Display LED	LED (verde): potência / LED (amarelo): (S1) / LED (branco): sinal (S2)

Artigo Nº

Mais informações sobre a composição do código do produto, verificar na página 3.1.i

8 0 0 0	–	_ _ _ _ _	–	_ _ _	_ _ _ _
		1 Forma		**2 Tipo de cabo**	**3 Comprim. do Cabo**

Atenção

Outros comprimentos de cabos sob encomenda.

SISTEMAS DE DISTRIBUIÇÃO M12 (PLÁSTICO)

Para sensores e atuadores

– com cabo injetado

Certificações: c UL us Listed

	Exact12 4 vias sem LED	**Exact12** 8 vias sem LED
1 Forma	**84512**	**88512**
Type	**sem LED, 5 pólos**	**sem LED, 5 pólos**
Disposição de contatos	M12-Females 5-pole 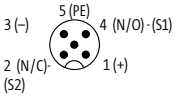 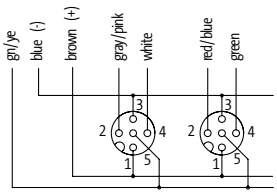 	M12-Females 5-pole 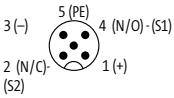 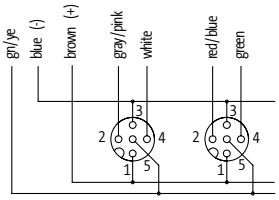
2 Tipo de cabo	**Cor do cabo** – nº/diâmetro dos fios	
	cinza	**cinza**
PUR/PVC	**363** – 8 × 0.34 + 3 × 0.75 mm²	**398** – 16 × 0.34 + 3 × 0.75 mm²
PUR (UL/CSA)	**448** – 8 × 0.5 + 3 × 1.0 mm²	**452** – 16 × 0.5 + 3 × 1.0 mm²
3 Comprim. do Cabo		
5.0 m	**0500**	
10.0 m	**1000**	
Dados técnicos		
Tensão operacional	125 V AC/DC	
Corrente total	max. 10 A	
Proteção	IP65, IP67	
Faixa de temperatura	-20...+70 °C, dependendo do tipo do cabo	
Layout dos contatos		
Contato 1	(+)	
Contato 2	(NC)/(S2)	
Contato 3	(-)	
Contato 4	(NO)/(S1)	
Contact 5	(Terra)	
Artigo Nº		
Mais informações sobre a composição do código do produto, verificar na página 3.1.i	**8 0 0 0** – _ _ _ _ _ – _ _ _ _ _ _	
	1 Forma	**2 Tipo de cabo** / **3 Comprim. do Cabo**
Atenção		
	Outros comprimentos de cabos sob encomenda.	

SISTEMAS DE DISTRIBUIÇÃO M12 (PLÁSTICO)

MURR ELEKTRONIK
stay connected

Para sensores e atuadores

– com cabo injetado

– Homerun cable with terminal borne mola

Certificações: c UL us Listed, PCT

Exact12
8 vias
para sinais PNP de 24 V DC

1 Forma — 98510

Type	**PNP, 5 pólos**
Disposição de contatos	

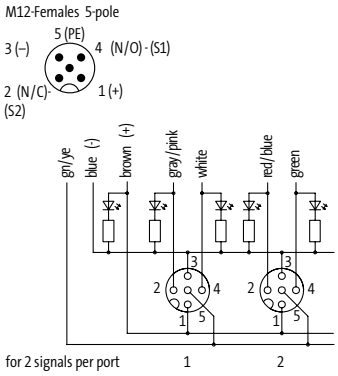

2 Tipo de cabo — Cor do cabo – nº/diâmetro dos fios

	cinza
PUR/PVC	**398** – 16 × 0.34 + 3 × 0.75 mm²

3 Comprim. do Cabo

3.0 m	**0300**
5.0 m	**0500**
10.0 m	**1000**
15.0 m	**1500**

Dados técnicos

Proteção	IP65, IP67
Tensão operacional	24 V DC
Corrente total	max. 10 A
Faixa de temperatura	-20...+70 °C, dependendo do tipo do cabo

Layout dos contatos

Contato 1	(+)
Contato 2	(NC)/(S2)
Contato 3	(-)
Contato 4	(NO)/(S1)
Contact 5	(Terra)
Display LED	LED (verde): potência / LED (amarelo): (S1) / LED (branco): sinal (S2)

Artigo Nº

Mais informações sobre a composição do código do produto, verificar na página 3.1.i

8 0 0 0	–	9 8 5 1 0	–	_ _ _	_ _ _ _
		1 Forma		2 Tipo de cabo	3 Comprim. do Cabo

Atenção

Outros comprimentos de cabos sob encomenda.

SISTEMAS DE DISTRIBUIÇÃO M12 (PLÁSTICO)

Para sensores e atuadores

– Módulos de base

Certificações: c UL us Listed

Exact12
4 vias
para sinais PNP de 24 V DC

Exact12
8 vias
para sinais PNP de 24 V DC

1 Forma

	84400	88400
Type	**PNP, 4 pólos**	**PNP, 4 pólos**
Disposição de contatos	M12-Females 4-pole 5 (PE), 3 (–), 4 (N/O)-(S1), 2, 1 (+) -1 +1 1 3 PE 4 2 +2 -2	M12-Females 4-pole 5 (PE), 3 (–), 4 (N/O)-(S1), 2, 1 (+) -1 +1 1 3 PE 4 2 +2 -2 5 7 15 8 6

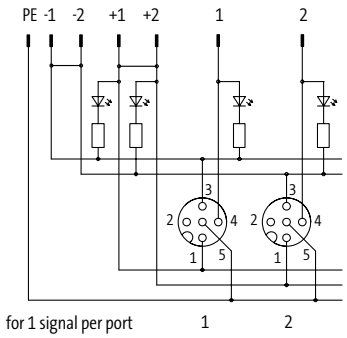

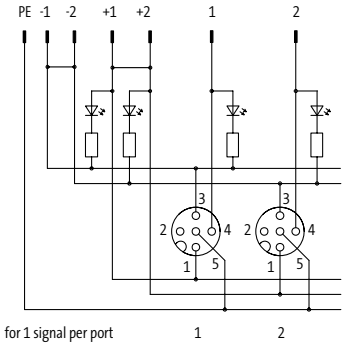

Dados técnicos

Tensão operacional	24 V DC
Corrente operacional por contato	max. 4 A
Corrente total	max. 8 A
Proteção	IP65, IP67
Caixa	Plástico, anti-chama
Faixa de temperatura	-20...+70 °C

Layout dos contatos

Contato 1	(+)
Contato 3	(-)
Contato 4	(NO)/(S1)
Contact 5	(Terra)
Display LED	LED (verde): potência / LED (amarelo): (S1)

Artigo Nº

Mais informações sobre a composição do código do produto, verificar na página 3.1.i

8 0 0 0	–	_ _ _ _ _	–	0 0 0	0 0 0 0
		1 Forma			

Atenção

SISTEMAS DE DISTRIBUIÇÃO M12 (PLÁSTICO)

MURR ELEKTRONIK
stay connected

Para sensores e atuadores

– Módulos de base

Certificações: c UL us Listed, PCT

	Exact12 4 vias para sinais NPN de 24 V DC	**Exact12** 8 vias para sinais NPN de 24 V DC
1 Forma	**84401**	**88401**
Type	**NPN, 4 pólos**	**NPN, 4 pólos**
Disposição de contatos	M12-Females 4-pole 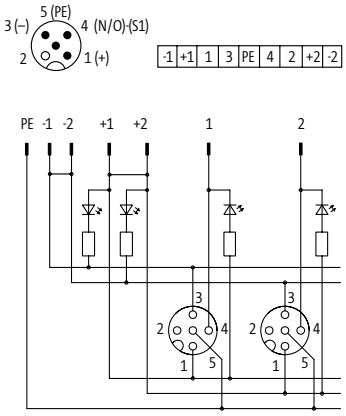	M12-Females 4-pole 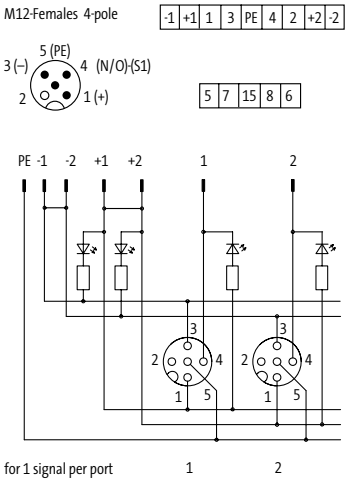

Dados técnicos

Tensão operacional	24 V DC
Corrente operacional por contato	max. 4 A
Corrente total	max. 8 A
Proteção	IP65, IP67
Caixa	Plástico, anti-chama
Faixa de temperatura	-20...+70 °C

Layout dos contatos

Contato 1	(+)
Contato 3	(-)
Contato 4	(NO)/(S1)
Contact 5	(Terra)
Display LED	LED (verde): potência / LED (amarelo): (S1)

Artigo Nº

Mais informações sobre a composição do código do produto, verificar na página 3.1.i

8 0 0 0	–	_ _ _ _ _	–	0 0 0	0 0 0 0
		1 Forma			

Atenção

SISTEMAS DE DISTRIBUIÇÃO M12 (PLÁSTICO)

Para sensores e atuadores

– Módulos de base

Certificações: c UL us Listed

	Exact12 4 vias sem LED	**Exact12** 8 vias sem LED
1 Forma	**84402**	**88402**
Type	**sem LED, 4 pólos**	**sem LED, 4 pólos**
Disposição de contatos	M12 Females 4-pole 5 (PE), 3 (–), 4 (N/O)-(S1), 2, 1 (+) -1 +1 1 3 PE 4 2 +2 -2 PE -1 -2 +1 +2 1 2 for 1 signal per port 1 2	M12-Females 4-pole -1 +1 1 3 PE 4 2 +2 -2 5 (PE), 3 (–), 4 (N/O)-(S1), 2, 1 (+) 5 7 15 8 6 PE -1 -2 +1 +2 1 2 for 1 signal per port 1 2

Dados técnicos

Tensão operacional	125 V AC/DC
Corrente operacional por contato	max. 4 A
Corrente total	max. 8 A
Proteção	IP65, IP67
Caixa	Plástico, anti-chama
Faixa de temperatura	-20...+70 °C

Layout dos contatos

Contato 1	(+)
Contato 3	(-)
Contato 4	(NO)/(S1)
Contact 5	(Terra)

Artigo Nº

Mais informações sobre a composição do código do produto, verificar na página 3.1.i

8 0 0 0	–	_ _ _ _ _	–	0 0 0	0 0 0 0
		1 Forma			

Atenção

SISTEMAS DE DISTRIBUIÇÃO M12 (PLÁSTICO)

MURR ELEKTRONIK
stay connected

Para sensores e atuadores

– Módulos de base

Certificações: c UL us Listed, PCT

	Exact12 4 vias para sinais PNP de 24 V DC	**Exact12** 8 vias para sinais PNP de 24 V DC
1 Forma	**84500**	**88500**
Type	**PNP, 5 pólos**	**PNP, 5 pólos**
Disposição de contatos	M12-Females 5-pole 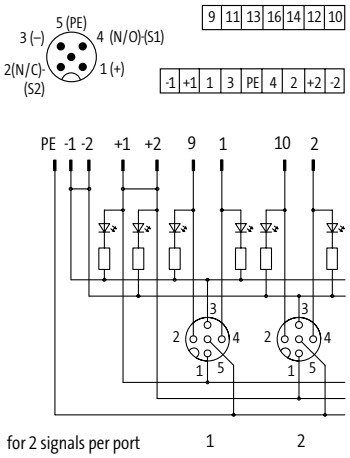	M12-Females 5-pole 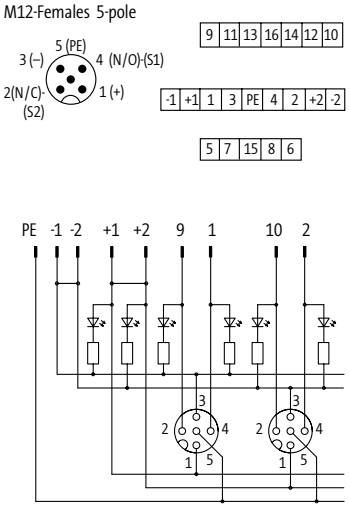

Dados técnicos

Tensão operacional	24 V DC
Corrente operacional por contato	max. 4 A
Corrente total	max. 8 A
Proteção	IP65, IP67
Caixa	Plástico, anti-chama
Faixa de temperatura	-20...+70 °C

Layout dos contatos

Contato 1	(+)
Contato 2	(NC)/(S2)
Contato 3	(-)
Contato 4	(NO)/(S1)
Contact 5	(Terra)
Display LED	LED (verde): potência / LED (amarelo): (S1) / LED (branco): sinal (S2)

Artigo Nº

Mais informações sobre a composição do código do produto, verificar na página 3.1.i

8 0 0 0	–	_ _ _ _ _	–	0 0 0	0 0 0 0
		1 Forma			

Atenção

SISTEMAS DE DISTRIBUIÇÃO M12 (PLÁSTICO)

Para sensores e atuadores

– Módulos de base

Certificações: c UL us Listed

Exact12
4 vias
para sinais NPN de 24 V DC

Exact12
8 vias
para sinais NPN de 24 V DC

1 Forma

	84501	88501
Type	**NPN, 5 pólos**	**NPN, 5 pólos**
Disposição de contatos	M12-Females 5-pole 5 (PE), 3 (–), 4 (N/O) - (S1), 2(N/C)- (S2), 1 (+) 9 | 11 | 13 | 16 | 14 | 12 | 10 -1 | +1 | 1 | 3 | PE | 4 | 2 | +2 | -2 PE -1 -2 +1 +2 9 1 10 2 for 2 signals per port 1 2	M12-Females 5-pole 5 (PE), 3 (–), 4 (N/O)-(S1), 2(N/C)- (S2), 1 (+) 9 | 11 | 13 | 16 | 14 | 12 | 10 -1 | +1 | 1 | 3 | PE | 4 | 2 | +2 | -2 5 | 7 | 15 | 8 | 6 PE -1 -2 +1 +2 9 1 10 2 for 2 signals per port 1 2

Dados técnicos

Tensão operacional	24 V DC
Corrente operacional por contato	max. 4 A
Corrente total	max. 8 A
Proteção	IP65, IP67
Caixa	Plástico, anti-chama
Faixa de temperatura	-20...+70 °C

Layout dos contatos

Contato 1	(+)
Contato 2	(NC)/(S2)
Contato 3	(-)
Contato 4	(NO)/(S1)
Contact 5	(Terra)
Display LED	LED (verde): potência / LED (amarelo): (S1) / LED (branco): sinal (S2)

Artigo Nº

Mais informações sobre a composição do código do produto, verificar na página 3.1.i

8 0 0 0	–	_ _ _ _ _	–	0 0 0	0 0 0 0
		1 Forma			

Atenção

SISTEMAS DE DISTRIBUIÇÃO M12 (PLÁSTICO)

MURR ELEKTRONIK
stay connected

Para sensores e atuadores

– Módulos de base

Certificações: c UL us Listed, PCT

	Exact12 4 vias sem LED	**Exact12** 8 vias sem LED
1 Forma	**84502**	**88502**
Type	**sem LED, 5 pólos**	**sem LED, 5 pólos**
Disposição de contatos	M12-Females 5-pole 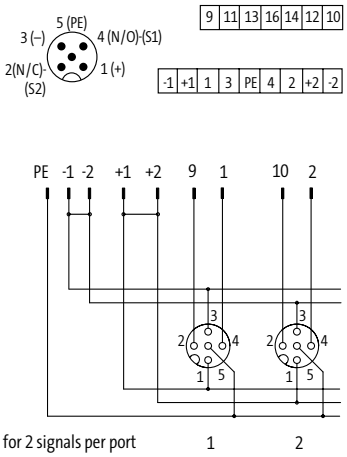	M12-Females 5-pole 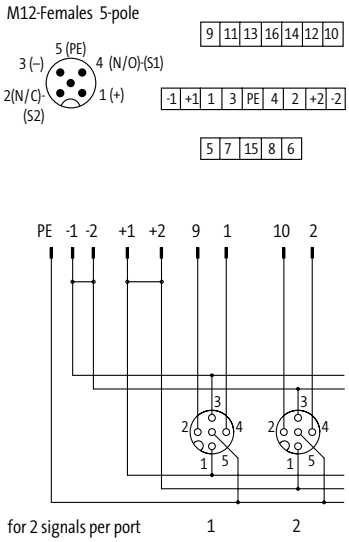

Dados técnicos

Tensão operacional	125 V AC/DC
Corrente operacional por contato	max. 4 A
Corrente total	max. 8 A
Proteção	IP65, IP67
Caixa	Plástico, anti-chama
Faixa de temperatura	-20...+70 °C

Layout dos contatos

Contato 1	(+)
Contato 2	(NC)/(S2)
Contato 3	(-)
Contato 4	(NO)/(S1)
Contact 5	(Terra)

Artigo Nº

Mais informações sobre a composição do código do produto, verificar na página 3.1.i

8 0 0 0	–	_ _ _ _ _	–	0 0 0	0 0 0 0
		1 Forma			

Atenção

SISTEMAS DE DISTRIBUIÇÃO M12 (PLÁSTICO)

Para sensores e atuadores

– Fiação de campo

– com cabo longo sem emenda

Certificações:

Exact12
para distribuidores 4 vias

1 Forma	**84459**	**84559**	**84659**
Type	**4 pólos** **Terminais plug-in roscados**	**5 pólos** **Terminais plug-in roscados**	**5 pólos, separação de potencial como opção** **Terminais plug-in roscados**
Disposição de contatos	M12-Females 4-pole 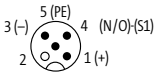 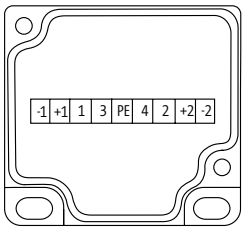 for 1 signal per port	M12-Females 5-pole 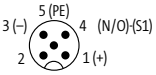 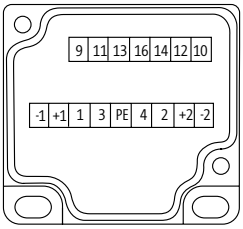 for 2 signals per port	M12 Females 5-pole 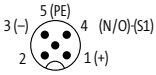 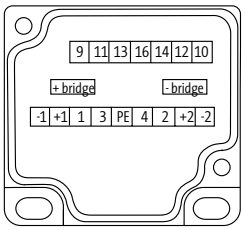 for 2 signals per port
2 Tipo de cabo	**Cor do cabo** – nº/diâmetro dos fios		
	cinza	**cinza**	**cinza**
PUR/PVC	**333** – 4 × 0.34 + 3 × 0.75 mm²	**363** – 8 × 0.34 + 3 × 0.75 mm²	**374** – 8 × 0.34 + 5 × 0.75 mm²
PUR (UL/CSA)		**448** – 8 × 0.5 + 3 × 1.0 mm²	
3 Comprim. do Cabo			
3.0 m	**0300**		
5.0 m	**0500**		
10.0 m	**1000**		
15.0 m	**1500**		
20.0 m	**2000**		
25.0 m	**2500**		
30.0 m	**3000**		
Dados técnicos			
Faixa de temperatura	-20...+80 °C, dependendo do tipo do cabo		
Artigo Nº			
Mais informações sobre a composição do código do produto, verificar na página 3.1.i	**8 0 0 0** – _ _ _ _ _ – _ _ _ _ _		
		1 Forma	**2 Tipo de cabo** / **3 Comprim. do Cabo**

Atenção

SISTEMAS DE DISTRIBUIÇÃO M12 (PLÁSTICO)

MURR ELEKTRONIK
stay connected

Para sensores e atuadores

– Fiação de campo

– com cabo longo sem emenda

Certificações:

Exact12
para distribuidores 8 vias

1 Forma	**88459**	**88559**	**88659**
Type	**4 pólos** **Terminais plug-in roscados**	**5 pólos** **Terminais plug-in roscados**	**5 pólos, separação de potencial como opção** **Terminais plug-in roscados**
Disposição de contatos	M12 Females 4-pole 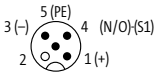 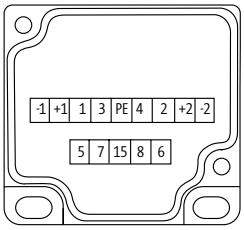 for 1 signal per port	M12-Females 5-pole 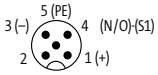 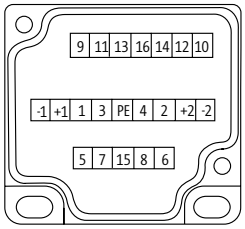 for 2 signals per port	M12-Females 5-pole 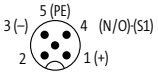 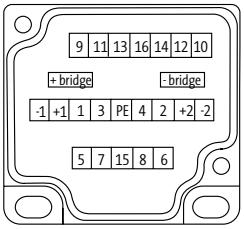 for 2 signals per port
2 Tipo de cabo	**Cor do cabo** – nº/diâmetro dos fios		
	cinza	**cinza**	**cinza**
PUR/PVC	**362** – 8 × 0.34 + 3 × 0.75 mm²	**398** – 16 × 0.34 + 3 × 0.75 mm²	**404** – 16 × 0.34 + 5 × 0.75 mm²
PUR (UL/CSA)	**447** – 8 × 0.5 + 3 × 1.0 mm²	**452** – 16 × 0.5 + 3 × 1.0 mm²	
3 Comprim. do Cabo			
3.0 m	**0300**		
5.0 m	**0500**		
10.0 m	**1000**		
15.0 m	**1500**		
20.0 m	**2000**		
25.0 m	**2500**		
30.0 m	**3000**		
Dados técnicos			
Faixa de temperatura	-20...+80 °C, dependendo do tipo do cabo		
Artigo Nº			
Mais informações sobre a composição do código do produto, verificar na página 3.1.i	**8 0 0 0** – _ _ _ _ _ – _ _ _ _ _ _		
		1 Forma	**2 Tipo de cabo** / **3 Comprim. do Cabo**

Atenção

SISTEMAS DE DISTRIBUIÇÃO M12 (PLÁSTICO)

Para sensores e atuadores

– Fiação de campo

– sem cabo longo sem emenda

Certificações:

	Exact12 Borne mola (plug-in) para distribuidores de 4 e 8 vias	**Exact12** Terminais plug-in roscados para distribuidores de 4 e 8 vias
1 Forma	**88549**	**88559**
Type	**5 pólos**	**5 pólos**
	Borne mola (plug-in)	**Terminais plug-in roscados**
Disposição de contatos	M12-Females 5-pole 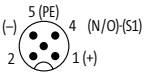 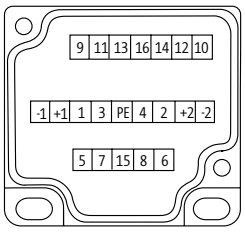 for 2 signals per port	
Dados técnicos		
Corrente total	max. 2 × 8 A	
Conexão	Borne mola (plug-in): máx. 1.5 mm² (AWG 16)	Terminais plug-in roscados: máx. 1.5 mm² (AWG 16)
Caixa	Plástico, anti-chama	
Faixa de temperatura	-20...+80 °C, dependendo do tipo do cabo	
Artigo Nº		
Mais informações sobre a composição do código do produto, verificar na página 3.1.i	8 0 0 0 – _ _ _ _ _ – 0 0 0 0 0 0 0	
	1 Forma	
Atenção		

SISTEMAS DE DISTRIBUIÇÃO M12 (PLÁSTICO)

MURR ELEKTRONIK
stay connected

Para sensores e atuadores

– Fiação de campo

– sem cabo longo sem emenda

Certificações:

	Exact12 Borne mola (plug-in) para distribuidores de 4 e 8 vias	**Exact12** Terminais plug-in roscados para distribuidores de 4 e 8 vias
1 Forma	**88549**	**88559**
Type	**5 pólos**	**5 pólos**
	Borne mola (plug-in)	**Terminais plug-in roscados**
Disposição de contatos	M12-Females 5-pole 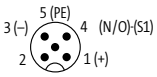 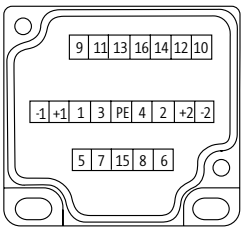 for 2 signals per port	

Dados técnicos

Corrente total	max. 2 × 8 A	
Conexão	Borne mola (plug-in): máx. 1.5 mm² (AWG 16)	Terminais plug-in roscados: máx. 1.5 mm² (AWG 16)
Caixa	Plástico, anti-chama	
Faixa de temperatura	-20...+80 °C, dependendo do tipo do cabo	

Artigo Nº

Mais informações sobre a composição do código do produto, verificar na página 3.1.i	8 0 0 0	– _ _ _ _ _	– 0 0 0	0 0 0 0
		1 Forma		

Atenção

SISTEMAS DE DISTRIBUIÇÃO M12 (PLÁSTICO)

Para sensores e atuadores

– Kits (módulo básico e tampa)

– Fiação de campo

Certificações: c UL us Listed

Exact12
4 vias

1 Forma	**84440**	**84450**	**84451**
Type	**PNP, 4 pólos**	**PNP, 4 pólos**	**NPN, 4 pólos**
	Borne mola (plug-in)	**Terminais plug-in roscados**	**Terminais plug-in roscados**
Disposição de contatos	M12-Females 4-pole		M12-Females 4-pole

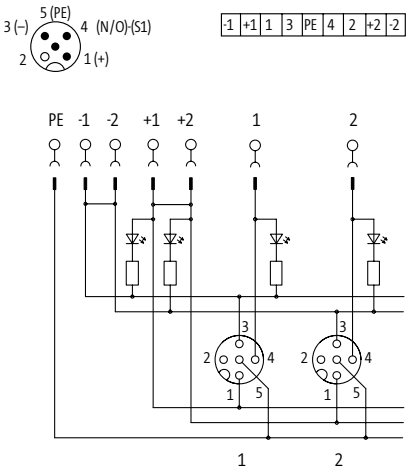

for 1 signal per port

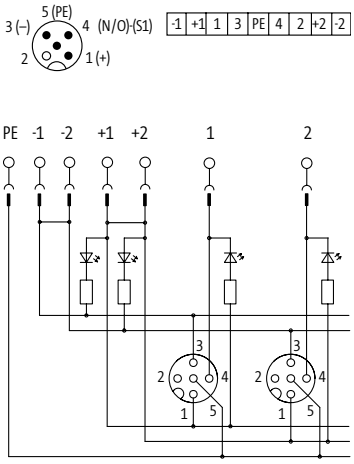

for 1 signal per port 1 2

Dados técnicos

Tensão operacional	24 V DC	
Corrente operacional por contato	max. 4 A	
Corrente total	max. 8 A	
Conexão	Borne mola (plug-in): máx. 1.5 mm² (AWG 16)	Terminais plug-in roscados: máx. 1.5 mm² (AWG 16)
Proteção	IP65, IP67	
Caixa	Plástico, anti-chama	
Faixa de temperatura	-20...+70 °C	

Layout dos contatos

Contato 1	(+)
Contato 3	(-)
Contato 4	(NO)/(S1)
Contact 5	(Terra)
Display LED	LED (verde): potência / LED (amarelo): (S1)

Artigo Nº

Mais informações sobre a composição do código do produto, verificar na página 3.1.i

8000	–	_____	–	000	0000
		1 Forma			

Atenção

SISTEMAS DE DISTRIBUIÇÃO M12 (PLÁSTICO)

MURR ELEKTRONIK
stay connected

Para sensores e atuadores

– Kits (módulo básico e tampa)

– Fiação de campo

Certificações:

Exact12
4 vias

1 Forma — 84452

Type	**sem LED, 4 pólos**
	Terminais plug-in roscados
Disposição de contatos	M12-Females 4-pole

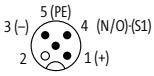

-1	+1	1	3	PE	4	2	+2	-2

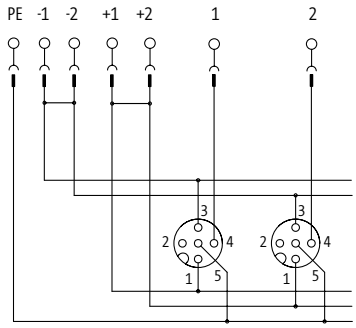

for 1 signal per port 1 2

Dados técnicos

Tensão operacional	125 V AC/DC
Corrente operacional por contato	max. 4 A
Corrente total	max. 8 A
Conexão	Terminais plug-in roscados: máx. 1.5 mm² (AWG 16)
Proteção	IP65, IP67
Caixa	Plástico, anti-chama
Faixa de temperatura	-20...+70 °C

Layout dos contatos

Contato 1	(+)
Contato 3	(-)
Contato 4	(NO)/(S1)
Contact 5	(Terra)

Artigo Nº

Mais informações sobre a composição do código do produto, verificar na página 3.1.i

8000	–	84452	–	000	0000
		1 Forma			

Atenção

SISTEMAS DE DISTRIBUIÇÃO M12 (PLÁSTICO)

Para sensores e atuadores

– Kits (módulo básico e tampa)

– Fiação de campo

Exact12
4 vias

Certificações: c UL us Listed

1 Forma	**84540**	**84550**
Type	**PNP, 5 pólos**	**PNP, 5 pólos**
	Borne mola (plug-in)	**Terminais plug-in roscados**
Disposição de contatos	M12-Females 5-pole 5 (PE) 3 (–) 4 (N/O)-(S1) 2 (N/C)-(S2) 1 (+) 9 | 11 | 13 | 16 | 14 | 12 | 10 -1 | +1 | 1 | 3 | PE | 4 | 2 | +2 | -2	

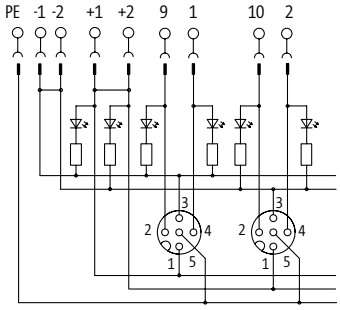

for 2 signals per port 1 2

Dados técnicos		
Tensão operacional	24 V DC	
Corrente operacional por contato	max. 4 A	
Corrente total	max. 8 A	
Conexão	Borne mola (plug-in): máx. 1.5 mm² (AWG 16)	Terminais plug-in roscados: máx. 1.5 mm² (AWG 16)
Proteção	IP65, IP67	
Caixa	Plástico, anti-chama	
Faixa de temperatura	-20...+70 °C	
Layout dos contatos		
Contato 1	(+)	
Contato 2	(NC)/(S2)	
Contato 3	(-)	
Contato 4	(NO)/(S1)	
Contact 5	(Terra)	
Display LED	LED (verde): potência / LED (amarelo): (S1) / LED (branco): sinal (S2)	
Artigo Nº		
Mais informações sobre a composição do código do produto, verificar na página 3.1.i	8 0 0 0 – _ _ _ _ _ – 0 0 0	0 0 0 0
	1 Forma	

Atenção

SISTEMAS DE DISTRIBUIÇÃO M12 (PLÁSTICO)

MURR ELEKTRONIK
stay connected

Para sensores e atuadores

– Kits (módulo básico e tampa)

– Fiação de campo

Certificações:

Exact12
4 vias

1 Forma	**84551**	**84552**
Certificações	**cULus**	
Type	**NPN, 5 pólos**	**sem LED, 5 pólos**
	Terminais plug-in roscados	**Terminais plug-in roscados**
Disposição de contatos	M12-Females 5-pole 9 | 11 | 13 | 16 | 14 | 12 | 10 5 (PE) 3 (–) 4 (N/O)-(S1) 2 (N/C)-(S2) 1 (+) -1 | +1 | 1 | 3 | PE | 4 | 2 | +2 | -2 PE -1 -2 +1 +2 9 1 10 2 for 2 signals per port 1 2	M12-Females 5-pole 9 | 11 | 13 | 16 | 14 | 12 | 10 5 (PE) 3 (–) 4 (N/O)-(S1) 2 (N/C)-(S2) 1 (+) -1 | +1 | 1 | 3 | PE | 4 | 2 | +2 | -2 PE -1 -2 +1 +2 9 1 10 2 for 2 signals per port 1 2

Dados técnicos		
Tensão operacional	24 V DC	125 V AC/DC
Corrente operacional por contato	max. 4 A	
Corrente total	max. 8 A	
Conexão	Terminais plug-in roscados: máx. 1.5 mm² (AWG 16)	
Proteção	IP65, IP67	
Caixa	Plástico, anti-chama	
Faixa de temperatura	-20...+70 °C	

Layout dos contatos		
Contato 1	(+)	
Contato 2	(NC)/(S2)	
Contato 3	(-)	
Contato 4	(NO)/(S1)	
Contact 5	(Terra)	
Display LED	LED (verde): potência / LED (amarelo): (S1) / LED (branco): sinal (S2)	–

Artigo Nº

Mais informações sobre a composição do código do produto, verificar na página 3.1.i

8 0 0 0	–	_ _ _ _ _	–	0 0 0	0 0 0 0
		1 Forma			

Atenção

SISTEMAS DE DISTRIBUIÇÃO M12 (PLÁSTICO)

Para sensores e atuadores

– Kits (módulo básico e tampa)

– Fiação de campo

Exact12
8 vias

Certificações: c UL us Listed

1 Forma	**88440**	**88450**
Type	**PNP, 4 pólos**	**PNP, 4 pólos**
	Borne mola (plug-in)	**Terminais plug-in roscados**
Disposição de contatos	M12-Females 4-pole	

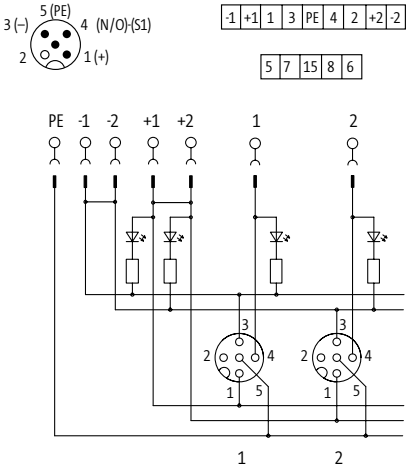

for 1 signal per port

Dados técnicos		
Tensão operacional	24 V DC	
Corrente operacional por contato	max. 4 A	
Corrente total	max. 8 A	
Conexão	Borne mola (plug-in): máx. 1.5 mm² (AWG 16)	Terminais plug-in roscados: máx. 1.5 mm² (AWG 16)
Proteção	IP65, IP67	
Caixa	Plástico, anti-chama	
Faixa de temperatura	-20...+70 °C	

Layout dos contatos	
Contato 1	(+)
Contato 3	(-)
Contato 4	(NO)/(S1)
Contact 5	(Terra)
Display LED	LED (verde): potência / LED (amarelo): (S1)

Artigo Nº

Mais informações sobre a composição do código do produto, verificar na página 3.1.i

8 0 0 0	–	_ _ _ _ _	–	0 0 0	0 0 0 0
		1 Forma			

Atenção

SISTEMAS DE DISTRIBUIÇÃO M12 (PLÁSTICO)

MURR ELEKTRONIK
stay connected

Para sensores e atuadores

– Kits (módulo básico e tampa)

– Fiação de campo

Certificações:

Exact12
8 vias

1 Forma	**88451**	**88452**
Certificações	**cULus**	
Type	**NPN, 4 pólos**	**sem LED, 4 pólos**
	Terminais plug-in roscados	**Terminais plug-in roscados**
Disposição de contatos	M12-Females 4-pole	M12-Females 4-pole

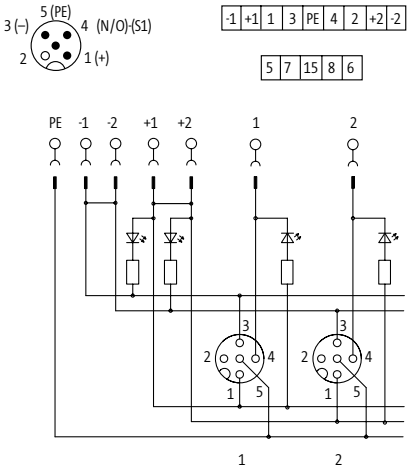

for 1 signal per port

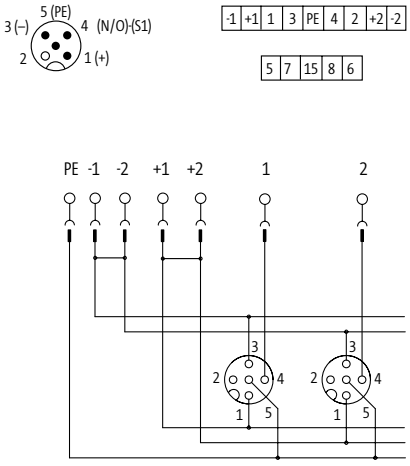

for 1 signal per port

Dados técnicos		
Tensão operacional	24 V DC	125 V AC/DC
Corrente operacional por contato	max. 4 A	
Corrente total	max. 8 A	
Conexão	Terminais plug-in roscados: máx. 1.5 mm² (AWG 16)	
Proteção	IP65, IP67	
Caixa	Plástico, anti-chama	
Faixa de temperatura	-20...+70 °C	
Layout dos contatos		
Contato 1	(+)	
Contato 3	(-)	
Contato 4	(NO)/(S1)	
Contact 5	(Terra)	
Display LED	LED (verde): potência / LED (amarelo): (S1)	–

Artigo Nº

Mais informações sobre a composição do código do produto, verificar na página 3.1.i

8 0 0 0	–	_ _ _ _ _	–	0 0 0	0 0 0 0
		1 Forma			

Atenção

SISTEMAS DE DISTRIBUIÇÃO M12 (PLÁSTICO)

Para sensores e atuadores

– Kits (módulo básico e tampa)

– Fiação de campo

Exact12
8 vias

Certificações: c UL us Listed

1 Forma	**88540**	**88550**
Type	**PNP, 5 pólos**	**PNP, 5 pólos**
	Borne mola (plug-in)	**Terminais plug-in roscados**
Disposição de contatos	M12-Females 5-pole	

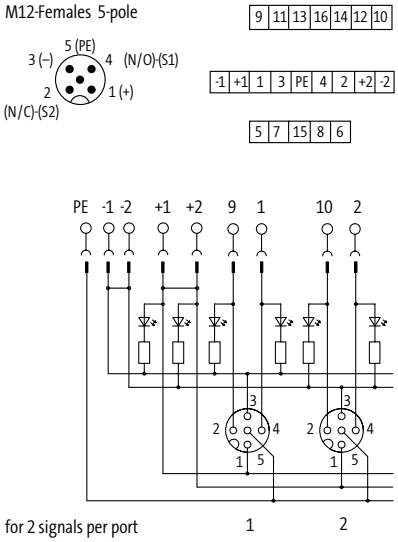

Dados técnicos		
Tensão operacional	24 V DC	
Corrente operacional por contato	max. 4 A	
Corrente total	max. 8 A	
Conexão	Borne mola (plug-in): máx. 1.5 mm² (AWG 16)	Terminais plug-in roscados: máx. 1.5 mm² (AWG 16)
Proteção	IP65, IP67	
Caixa	Plástico, anti-chama	
Faixa de temperatura	-20...+70 °C	
Layout dos contatos		
Contato 1	(+)	
Contato 2	(NC)/(S2)	
Contato 3	(-)	
Contato 4	(NO)/(S1)	
Contact 5	(Terra)	
Display LED	LED (verde): potência / LED (amarelo): (S1) / LED (branco): sinal (S2)	
Artigo Nº		
Mais informações sobre a composição do código do produto, verificar na página 3.1.i	8 0 0 0 – _ _ _ _ _ – 0 0 0	0 0 0 0
	1 Forma	

Atenção

SISTEMAS DE DISTRIBUIÇÃO M12 (PLÁSTICO)

MURR ELEKTRONIK
stay connected

Para sensores e atuadores

– Kits (módulo básico e tampa)

– Fiação de campo

Certificações:

Exact12
8 vias

1 Forma	**88551**	**88552**
Certificações	**cULus**	
Type	**NPN, 5 pólos**	**sem LED, 5 pólos**
	Terminais plug-in roscados	**Terminais plug-in roscados**
Disposição de contatos	M12 Females 5-pole 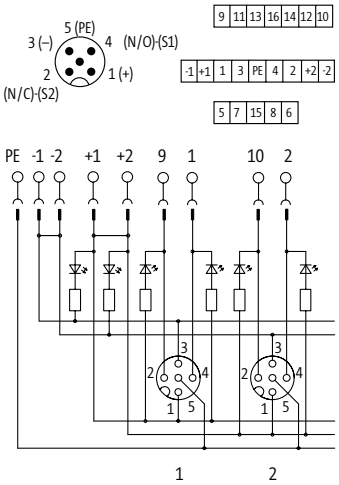 for 2 signals per port	M12 Females 5-pole 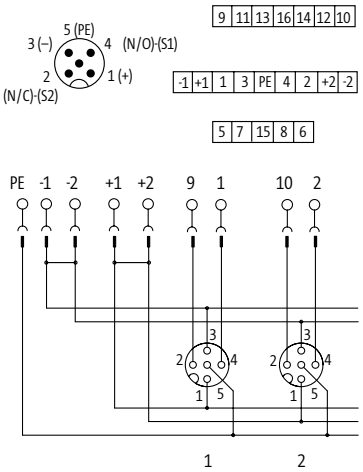 for 2 signals per port

Dados técnicos		
Tensão operacional	24 V DC	125 V AC/DC
Corrente operacional por contato	max. 4 A	
Corrente total	max. 8 A	
Conexão	Terminais plug-in roscados: máx. 1.5 mm² (AWG 16)	
Proteção	IP65, IP67	
Caixa	Plástico, anti-chama	
Faixa de temperatura	-20...+70 °C	

Layout dos contatos	
Contato 1	(+)
Contato 2	(NC)/(S2)
Contato 3	(-)
Contato 4	(NO)/(S1)
Contact 5	(Terra)
Display LED	LED (verde): potência / LED (amarelo): (S1) / LED (branco): sinal (S2) –

Artigo Nº

Mais informações sobre a composição do código do produto, verificar na página 3.1.i

8 0 0 0	–	_ _ _ _ _	–	0 0 0	0 0 0 0
		1 Forma			

Atenção

SISTEMAS DE DISTRIBUIÇÃO M12 (PLÁSTICO)

Para sensores e atuadores

– conexão traseira

Certificações: c UL us Listed

	Exact12 conexão traseira	**Exact12** conexão traseira com separação de potencial
1 Forma	**88580**	**88680**
Type	**PNP, 5 pólos** **Bornes mola**	**PNP, 5 pólos** **Bornes mola**
Disposição de contatos	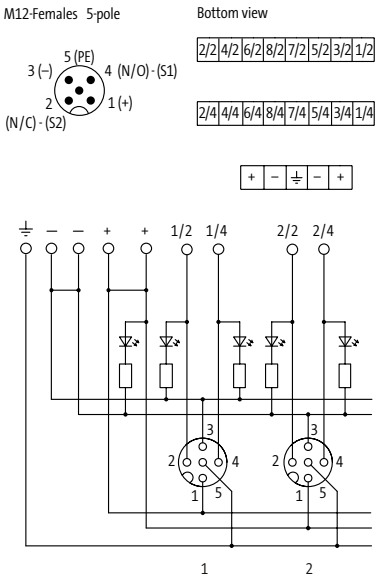 for 2 signals per port	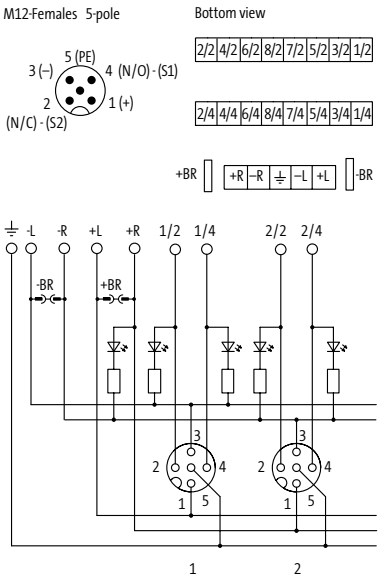 for 2 signals per port
Dados técnicos		
Tensão operacional	24 V DC	
Corrente operacional por contato	max. 4 A	
Corrente total	max. 2 × 8 A	
Proteção	IP65, IP67	
Caixa	Plástico, anti-chama	
Faixa de temperatura	-20...+70 °C	
Layout dos contatos		
Contato 1	(+)	
Contato 2	(NC)/(S2)	
Contato 3	(-)	
Contato 4	(NO)/(S1)	
Contact 5	(Terra)	
Display LED	LED (verde): potência / LED (amarelo): (S1) / LED (branco): sinal (S2)	
Artigo Nº		
Mais informações sobre a composição do código do produto, verificar na página 3.1.i	**8 0 0 0 – _ _ _ _ _ – 0 0 0 0 0 0 0**	
	1 Forma	
Atenção		

SISTEMAS DE DISTRIBUIÇÃO M12 (PLÁSTICO)

MURR ELEKTRONIK
stay connected

Para sensores e atuadores

– conexão traseira

Certificações: c UL us Listed

	Exact12 conexão por plugue traseiro	**Exact12** conexão por plugue traseiro com separação de potencial

1 Forma

	88590	**88690**
Type	**PNP, 5 pólos** **Borne mola (plug-in)**	**PNP, 5 pólos** **Borne mola (plug-in)**
Disposição de contatos	M12-Females 5-pole / Bottom view 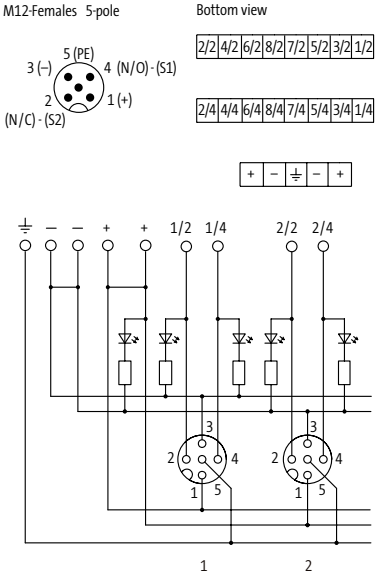 for 2 signals per port	M12-Females 5-pole / Bottom view 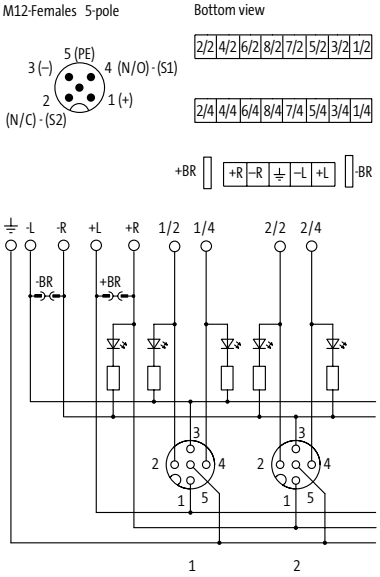 for 2 signals per port

Dados técnicos

Tensão operacional	24 V DC
Corrente operacional por contato	max. 4 A
Corrente total	max. 2 × 8 A
Proteção	IP65, IP67
Caixa	Plástico, anti-chama
Faixa de temperatura	-20...+70 °C

Layout dos contatos

Contato 1	(+)
Contato 2	(NC)/(S2)
Contato 3	(-)
Contato 4	(NO)/(S1)
Contact 5	(Terra)
Display LED	LED (verde): potência / LED (amarelo): (S1) / LED (branco): sinal (S2)

Artigo Nº

Mais informações sobre a composição do código do produto, verificar na página 3.1.i

8 0 0 0	–	_ _ _ _ _	–	0 0 0	0 0 0 0
		1 Forma			

Atenção

SISTEMAS DE DISTRIBUIÇÃO M12 (PLÁSTICO)

Para sensores e atuadores

– Conector M12

Certificações: c UL us Listed

	Exact12 4 vias	**Exact12** 8 vias	**Exact12** 4 vias
1 Forma	**84470**	**88460**	**84560**
Type	**5, 4 pólos**	**5, 4 pólos**	**5 pólos**
	Conector M12, 8 pólos	**Conector M12, 12 pólos**	**Conector M12, 12 pólos**
Disposição de contatos	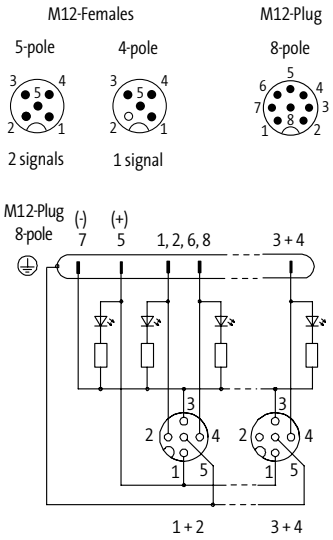	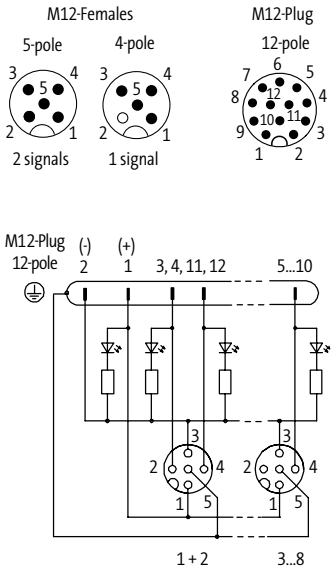	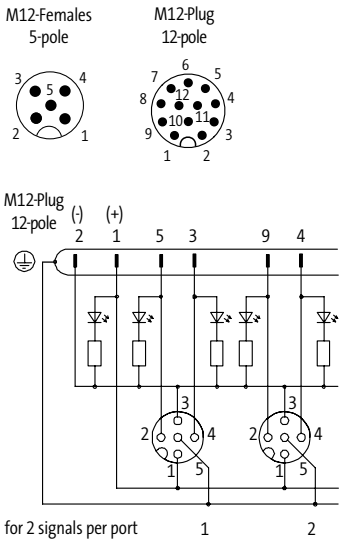
Dados técnicos			
Tensão operacional	24 V DC		
Corrente operacional por contato	max. 2 A	max. 1.5 A	
Corrente total	max. 2 A	max. 1.5 A	
Proteção	IP65, IP67		
Caixa	Plástico, anti-chama		
Faixa de temperatura	-20...+70 °C		
Layout dos contatos			
Contato 1	(+)		
Contato 2	(NC)/(S2)		
Contato 3	(-)		
Contato 4	(NO)/(S1)		
Contact 5	(Terra)		
Display LED	LED (verde): potência / LED (amarelo): (S1) / LED (branco): sinal (S2)		
Artigo Nº			
Mais informações sobre a composição do código do produto, verificar na página 3.1.i	8 0 0 0 – _ _ _ _ _ – 0 0 0		0 0 0 0
	1 Forma		
Atenção			

SISTEMAS DE DISTRIBUIÇÃO M12 (PLÁSTICO)

MURR ELEKTRONIK
stay connected

Para sensores e atuadores

– Conector M23

Certificações: c UL us Listed, PCT

	Exact12 4 vias	**Exact12** 8 vias

1 Forma

	84530	**88430**
Type	**5 pólos** **Conector M23, 12 pólos**	**4 pólos** **Conector M23, 12 pólos**
Disposição de contatos	M12-Females 5-pole 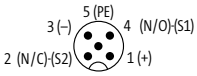 M23-Plug 12-pole 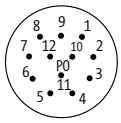 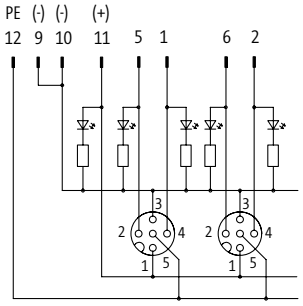 for 2 signals per port 1 2	M12-Females 4-pole 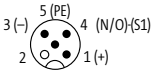 M23-Plug 12-pole 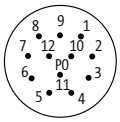 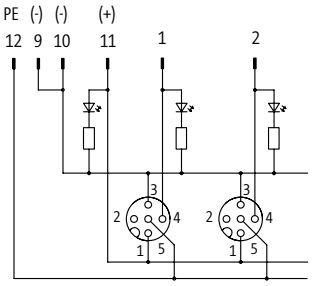 for 1 signal per port 1 2

Dados técnicos

Tensão operacional	24 V DC	
Corrente operacional por contato	max. 4 A	
Corrente total	max. 8 A	
Proteção	IP65, IP67	
Caixa	Plástico, anti-chama	
Faixa de temperatura	-20...+75 °C	

Layout dos contatos

Contato 1	(+)	
Contato 2	(NC)/(S2)	–
Contato 3	(-)	
Contato 4	(NO)/(S1)	
Contact 5	(Terra)	
Display LED	LED (verde): potência / LED (amarelo): (S1) / LED (branco): sinal (S2)	LED (verde): potência / LED (amarelo): (S1)

Artigo Nº

Mais informações sobre a composição do código do produto, verificar na página 3.1.i

8 0 0 0	–	_ _ _ _ _	–	0 0 0	0 0 0 0
		1 Forma			

Atenção

SISTEMAS DE DISTRIBUIÇÃO M12 (PLÁSTICO)

Para sensores e atuadores

– Conector M23

Certificações: c UL us Listed

	Exact12 4 vias	**Exact12** 8 vias
1 Forma	**84520**	**88520**
Type	**5 pólos** **Conector M23, 19 pólos**	**5 pólos** **Conector M23, 19 pólos**
Disposição de contatos	M12-Females 5-pole M23-Plug 19-pole 5 (PE) 3 (–) 4 (N/O)-(S1) 2 1 (+) (N/C)-(S2) PE (-) (+) 12 6 19 7 15 4 5 for 2 signals per port 1 2	
Dados técnicos		
Tensão operacional	24 V DC	
Corrente operacional por contato	max. 4 A	
Corrente total	max. 10 A	max. 8 A
Proteção	IP65, IP67	
Caixa	Plástico, anti-chama	
Faixa de temperatura	-20...+80 °C	
Layout dos contatos		
Contato 1	(+)	
Contato 2	(NC)/(S2)	
Contato 3	(-)	
Contato 4	(NO)/(S1)	
Contact 5	(Terra)	
Display LED	LED (verde): potência / LED (amarelo): (S1/S2) / LED (branco): sinal (S2)	
Artigo Nº		
Mais informações sobre a composição do código do produto, verificar na página 3.1.i	8 0 0 0 – _ _ _ _ _ – 0 0 0 0 0 0 0	
	1 Forma	
Atenção		

SISTEMAS DE DISTRIBUIÇÃO M12 (PLÁSTICO)

MURR ELEKTRONIK
stay connected

Para aplicações em geral

– com cabo injetado

Exact12 UNIVERSAL
4 vias

Certificações: c UL us Listed

1 Forma — 84712

Type	**sem LED, 5 pólos (para sinais analógicos)**
Disposição de contatos	

M12-Females 5-pole

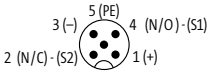

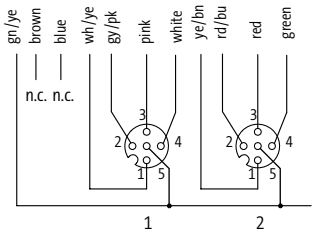

free arrangeable, contact 1:1 on terminals
for 4 signals per port, PIN5 bridged on terminals

2 Tipo de cabo — Cor do cabo – nº/diâmetro dos fios

	cinza
PUR/PVC	**398** – 16 × 0.34 + 3 × 0.75 mm²

3 Comprim. do Cabo

3.0 m	**0300**
5.0 m	**0500**
10.0 m	**1000**
15.0 m	**1500**

Dados técnicos

Tensão operacional	42 V AC/DC
Corrente total	max. 10 A
Proteção	IP65, IP67
Faixa de temperatura	-20...+70 °C, dependendo do tipo do cabo

Layout dos contatos

Contato 1	(S1)
Contato 2	(S2)
Contato 3	(S3)
Contato 4	(S4)
Contact 5	(Terra)

Artigo Nº

Mais informações sobre a composição do código do produto, verificar na página 3.1.i

8 0 0 0	–	8 4 7 1 2	–	_ _ _	_ _ _ _
		1 Forma		2 Tipo de cabo	3 Comprim. do Cabo

Atenção

SISTEMAS DE DISTRIBUIÇÃO M12 (PLÁSTICO)

Para aplicações em geral

– Módulo básico

MVP12 UNIVERSAL

4 vias

Certificações: c UL us Listed

1 Forma — 44702

Type	**sem LED, 5 pólos (para sinais analógicos)**
Disposição de contatos	M12-Females 5-pole

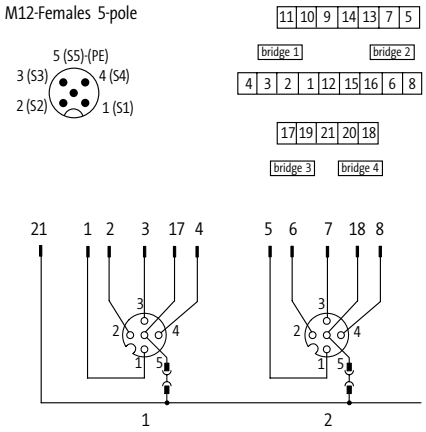

free arrangeable, contact 1:1 on terminals
for 5 signals per port, possibilty to bridge each PIN5

Dados técnicos

Tensão operacional	max. 42 V AC/DC
Corrente operacional por contato	max. 4 A
Corrente total	max. 8 A
Proteção	IP65, IP67
Caixa	Plástico, anti-chama
Faixa de temperatura	-20...+80 °C

Layout dos contatos

Contato 1	(S1)
Contato 2	(S2)
Contato 3	(S3)
Contato 4	(S4)
Contact 5	(S5)/(Terra)

Artigo Nº

Mais informações sobre a composição do código do produto, verificar na página 3.1.i

8000	–	44702	–	000	0000
		1 Forma			

Atenção

MURR ELEKTRONIK
stay connected

Para aplicações em geral

– com cabo longo sem emenda

MVP12 UNIVERSAL

1 Forma

Forma	**84759**
Type	**universal**
	Terminais plug-in roscados
Disposição de contatos	M12-Females 5-pole

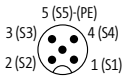

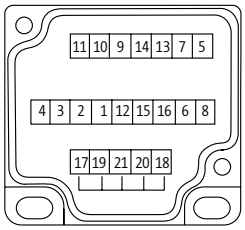

free arrangeable, contact 1:1 on terminals

2 Tipo de cabo

Cor do cabo – nº/diâmetro dos fios	
	cinza
PUR/PVC	**533** – 18 × 0.75 mm²

3 Comprim. do Cabo

1.0 m	**0100**
5.0 m	**0500**

Dados técnicos

Corrente total	max. 8 A
Faixa de temperatura	-20...+80 °C, dependendo do tipo do cabo

Artigo Nº

Mais informações sobre a composição do código do produto, verificar na página 3.1.i

8000	–	84759	–	___	____
		1 Forma		2 Tipo de cabo	3 Comprim. do Cabo

Atenção

SISTEMAS DE DISTRIBUIÇÃO M12 (PLÁSTICO)

Para aplicações em geral

– Fiação de campo

MVP12 UNIVERSAL

1 Forma	**84749**	**84759**
Certificações		**cULus**
Type	**universal**	**universal**
	Borne mola (plug-in)	**Terminais plug-in roscados**
Disposição de contatos	M12-Females 5-pole	

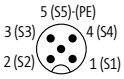

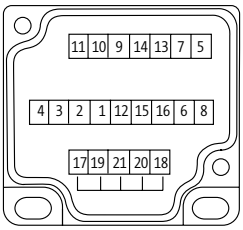

free arrangeable, contact 1:1 on terminals

Dados técnicos		
Corrente total	max. 8 A	
Conexão	Borne mola (plug-in): máx. 1.5 mm² (AWG 16)	Terminais plug-in roscados: máx. 1.5 mm² (AWG 16)
Caixa	Plástico, anti-chama	
Faixa de temperatura	-20...+80 °C, dependendo do tipo do cabo	

Artigo Nº

Mais informações sobre a composição do código do produto, verificar na página 3.1.i	8 0 0 0	– _ _ _ _ _	– 0 0 0	0 0 0 0
		1 Forma		

Atenção

SISTEMAS DE DISTRIBUIÇÃO M12 (PLÁSTICO)

MURR ELEKTRONIK
stay connected

Para aplicações em geral

– Kits (módulo básico e tampa)

– Fiação de campo

MVP12 UNIVERSAL
4 vias

Certificações: c UL us Listed

1 Forma

	44742	44752
Type	universal, sem LED, 5 pólos (para sinais analógicos)	universal, sem LED, 5 pólos (para sinais analógicos)
	Borne mola (plug-in)	Terminais plug-in roscados

Disposição de contatos

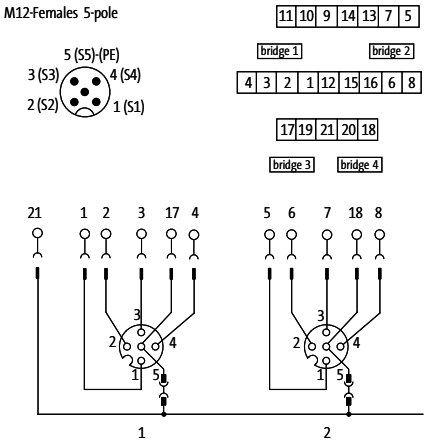

free arrangeable, contact 1:1 on terminals
for 5 signals per port, possibilty to bridge each PIN5

Dados técnicos

Tensão operacional	max. 42 V AC/DC	
Corrente operacional por contato	max. 4 A	
Corrente total	max. 8 A	
Conexão	Borne mola (plug-in): máx. 1.5 mm² (AWG 16)	Terminais plug-in roscados: máx. 1.5 mm² (AWG 16)
Proteção	IP65, IP67	
Caixa	Plástico, anti-chama	
Faixa de temperatura	-20...+80 °C	

Layout dos contatos

Contato 1	(S1)
Contato 2	(S2)
Contato 3	(S3)
Contato 4	(S4)
Contact 5	(S5)/(Terra)

Artigo Nº

Mais informações sobre a composição do código do produto, verificar na página 3.1.i

8 0 0 0	–	_ _ _ _ _	–	0 0 0	0 0 0 0
		1 Forma			

Atenção

SISTEMAS DE DISTRIBUIÇÃO M12 (PLÁSTICO)

Para fiação de segurança

– Kits (módulo básico e tampa)

– Fiação de campo

	MSDS8 sem realimentação elétrica	**MSDS8R** com realimentação elétrica
1 Forma	**98752**	**98750**
Type	**sem LED**	**com LED**
	Terminais plug-in roscados	**Terminais plug-in roscados**
Disposição de contatos	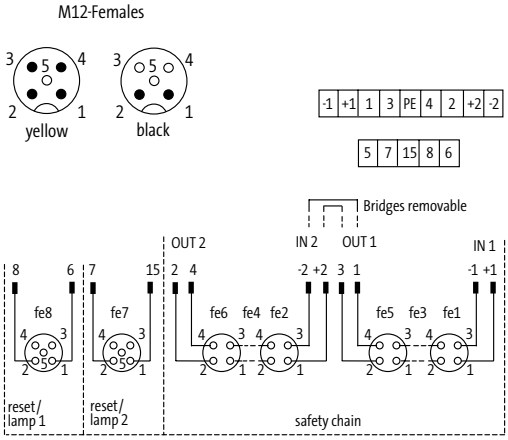	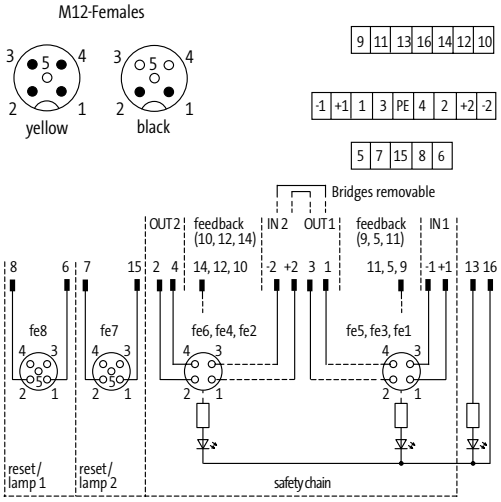

Dados técnicos

Tensão operacional	24 V DC (EN 61131-2)	
Corrente operacional (esteira)	máx. por 1 A	
Corrente operacional (fêmeas, preto)	máx. por 1 A	
Resistência de isolação	min. 1000 MOhm	
Grupo de Material	(EN 60664-1) sobre tensão, categoria III	

Layout dos contatos

Contato 1	MSDS: 11 (amarelo), 13 (preto); PARADA-EMERGÊNCIA: 11 (preto)	
Contato 2	MSDS: 12 (amarelo), 14 (preto); PARADA-EMERGÊNCIA: 12 (preto)	
Contato 3	MSDS: 21 (amarelo); PARADA-EMERGÊNCIA: 21 (preto)	
Contato 4	MSDS: 22 (amarelo); PARADA-EMERGÊNCIA: 22 (preto)	
Display LED	–	LED (verde): potência / LED (amarelo): PARADA-EMERGÊNCIA

Artigo Nº

Mais informações sobre a composição do código do produto, verificar na página 3.1.i

8 0 0 0	–	_ _ _ _ _	–	0 0 0	0 0 0 0
		1 Forma			

Atenção

MURR ELEKTRONIK
stay connected

Para fiação de segurança

– com cabo injetado

– Homerun cable with Terminal borne mola

– (EN ISO 13849-2)

Certificações: c UL us Listed

Exact12 Safety
8 vias
para sinais PNP de 24 V DC

1 Forma — 98710

Type	**PNP, 5 pólos, 4/3 pólos**
Disposição de contatos	

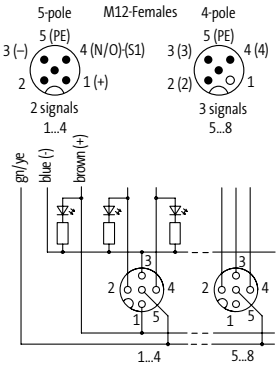

2 Tipo de cabo — Cor do cabo – nº/diâmetro dos fios

	cinza
PUR/PVC	**407** – 20 × 0.34 + 3 × 0.75 mm²

3 Comprim. do Cabo

3.0 m	**0300**
5.0 m	**0500**
10.0 m	**1000**
15.0 m	**1500**

Dados técnicos

Tensão operacional	24 V DC
Corrente total	max. 8 A
Proteção	IP65, IP67
Faixa de temperatura	-20...+60 °C, dependendo do tipo do cabo

Layout dos contatos

Contato 1	(+) porta 1...4
Contato 2	(NF)/(S2) porta 1...4; (S1) porta 5...8
Contato 3	(-) porta 1...4; (S2) porta 5...8
Contato 4	(NA)/(S1) porta 1...4; (S3) porta 5...8
Contact 5	(Terra)
Display LED	LED (verde): potência / LED (amarelo): (S1) / LED (branco): sinal (S2) porta 1...4

Artigo Nº

Mais informações sobre a composição do código do produto, verificar na página 3.1.i

8000	–	98710	–	___	____
		1 Forma		2 Tipo de cabo	3 Comprim. do Cabo

Atenção

SISTEMAS DE DISTRIBUIÇÃO M12 (PLÁSTICO)

Para fiação de segurança

– Módulo básico

– (EN ISO 13849-2)

Exact12 Safety
8 vias
para sinais PNP de 24 V DC

Certificações: c UL us Listed

1 Forma — 98700

Type	**PNP, 5 pólos, 4/3 pólos**
Disposição de contatos	

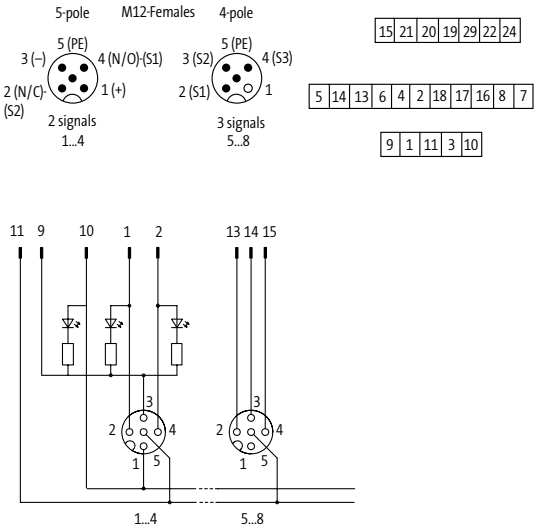

Dados técnicos

Tensão operacional	24 V DC
Corrente operacional por contato	max. 4 A
Corrente total	max. 8 A
Proteção	IP65, IP67
Caixa	Plástico, anti-chama
Faixa de temperatura	-20...+60 °C

Layout dos contatos

Contato 1	(+) porta 1...4
Contato 2	(NF)/(S2) porta 1...4; (S1) porta 5...8
Contato 3	(-) porta 1...4; (S2) porta 5...8
Contato 4	(NA)/(S1) porta 1...4; (S3) porta 5...8
Contact 5	(Terra)
Display LED	LED (verde): potência / LED (amarelo): (S1) / LED (branco): sinal (S2) porta 1...4

Artigo Nº

Mais informações sobre a composição do código do produto, verificar na página 3.1.i

8000	–	98700	–	000	0000
		1 Forma			

Atenção

MURR ELEKTRONIK
stay connected

Para fiação de segurança

– Tampa de conexão

– Homerun cable with terminal borne mola

– (EN ISO 13849-2)

Certificações: c UL us Listed, PCT

Exact12 Safety
para distribuidores 8 vias

1 Forma — 98749

Type	**5, 4 pólos**
Disposição de contatos	

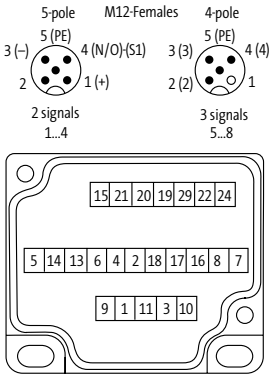

2 Tipo de cabo — Cor do cabo – nº/diâmetro dos fios

	cinza
PUR (UL/CSA)	**408** – 16 × 0.5 + 3 × 1.0 mm²

3 Comprim. do Cabo

3.0 m	**0300**
5.0 m	**0500**
10.0 m	**1000**
15.0 m	**1500**
20.0 m	**2000**

Dados técnicos

Faixa de temperatura	-20...+80 °C, dependendo do tipo do cabo

Artigo Nº

Mais informações sobre a composição do código do produto, verificar na página 3.1.i

8000	–	98749	–	___	____
		1 Forma		2 Tipo de cabo	3 Comprim. do Cabo

Atenção

SISTEMAS DE DISTRIBUIÇÃO M12 (PLÁSTICO)

Para sensores e atuadores

– conexão traseira

– (EN ISO 13849-2)

Certificações: c UL us Listed

Exact12 Safety
conexão traseira
com separação de potencial

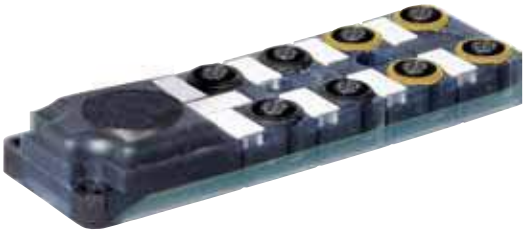

1 Forma

Type	**98790**
	PNP, 5 pólos, 4/3 pólos
	Bornes mola
Disposição de contatos	

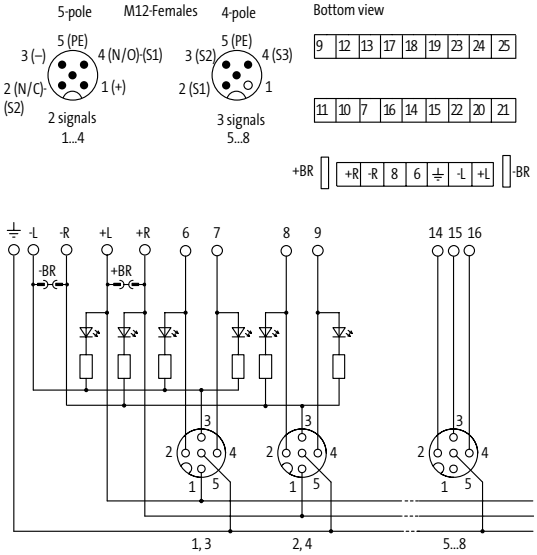

Dados técnicos

Tensão operacional	24 V DC
Corrente operacional por contato	max. 4 A
Corrente total	max. 8 A
Proteção	IP65, IP67
Caixa	Plástico, anti-chama
Faixa de temperatura	-20...+60 °C

Layout dos contatos

Contato 1	(+) porta 1...4
Contato 2	(NF)/(S2) porta 1...4; (S1) porta 5...8
Contato 3	(-) porta 1...4; (S2) porta 5...8
Contato 4	(NA)/(S1) porta 1...4; (S3) porta 5...8
Contact 5	(Terra)
Display LED	LED (verde): potência / LED (amarelo): (S1) / LED (branco): sinal (S2) porta 1...4

Artigo Nº

Mais informações sobre a composição do código do produto, verificar na página 3.1.i

8000	–	98790	–	000	0000
		1 Forma			

Atenção

MURR ELEKTRONIK
stay connected

Acessório de montagem			Art-Nº
	Kit de chave de torque M12 (0,6 Nm, AF13)	Conectores Circulares M12	**7000-99102-0000000**
	Chave de torque M12 (SW13)		**7000-99109-0000000**
	Chave de torque M12 (SW14)		**7000-99108-0000000**
	Chave de torque M12 (SW17)		**7000-99094-0000000**
	Chave de torque M12 (SW18)		**7000-99103-0000000**
	adaptador para trilho DIN com parafusos de fixação, plástico		**27905**

Acessórios de plugue			Art-Nº
	Interface for 1 × 11 e 1 × 12 pólos com terminal borne mola		**596154**
	Adaptador de serviço com LED e SUB-D25	para transferir Art-No. 596154	**596153**
	Tampão M12 × 1 mm Metálico, hex, 1 peça		**996049**
	Tampão M12 × 1 mm (para fêmea) Plástico, hex	Quantidade: 10 pcs.	**58627**

SISTEMAS DE DISTRIBUIÇÃO M12 (PLÁSTICO)

Acessórios de plugue			Art-Nº
	Etiqueta de identificação KES 20 × 8 (branco)	(10 peças/2 placas)	**996067**
	Etiqueta de identificação KES 17 × 9 (Type M) (12 peças / 2 placas)		**996050**
	Adaptador M12/M8 3 pólos		**7000-42201-0000000**
	Adaptador M12/M8 4 pólos		**7000-42211-0000000**
Acessório de montagem			**Art-Nº**
	Botão PARADA-EMERGÊNCIA com conexão M12	Caixa de distribuição segura M12	**55550**
	Chave de codificação M12		
		4 pólos com jumpers PINO 1-2 e PINO 3-4	**332779**
	Conectores T (Slimline) M12 - M12 4 pólos		**7000-41165-0000000**
Acessórios para cabo sem emenda			**Art-Nº**
	Elemento de codificação para codificação 6		**996054**
	Tampão M23 Metálico		**55352**

MURR ELEKTRONIK
stay connected

Acessórios para cabo sem emenda			Art-Nº
	Tampão M12 × 1 mm (para macho)		
	Plástico	Quantidade: 4 pçs.	**56951**
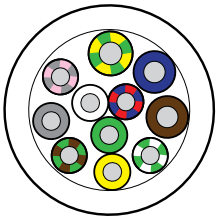	**Anéis de cabos (50 m), 5 pólos, PUR/PVC**		
	8×0.34 + 3×0.75 mm²	Distribuidor M12, 4 vias	**8000-00000-3635000**
	12×0.34 + 3×0.75 mm²	Distribuidor M12, 6 vias	**8000-00000-3885000**
	16×0.34 + 3×0.75 mm²	Distribuidor M12, 8 vias	**8000-00000-3985000**
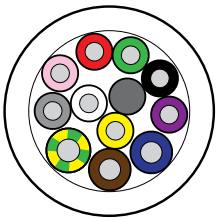	**Anéis de cabos (50 m), 4 pólos, PUR (UL/CSA), sem halogênio**		
	8×0.5 + 3×1.0 mm²	Distribuidor M12, 8 vias	**8000-00000-4475000**
	8×0.5 + 3×1.0 mm²	Distribuidor M12, 4 vias	**8000-00000-4485000**
	16×0.5 + 3×1.0 mm²	Distribuidor M12, 8 vias	**8000-00000-4525000**
	16×0.34 + 5×0.75 mm²	Distribuidor M12, 8 vias, potenciamente separados	**8000-00000-4035000**
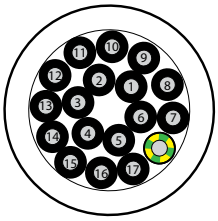	**Anéis de cabos (50 m), PUR/PVC**		
	18 × 0.75 mm²	Distribuidor M12, 4 vias, UNIVERSAL	**8000-00000-5335000**
	4×0.34 + 3×0.75 mm²	Distribuidor M12, 4 vias	**8000-00000-3335000**
	8×0.34 + 3×0.75 mm²	Distribuidor M12, 8 vias	**8000-00000-3625000**
	8×0.34 + 5×0.75 mm²	Distribuidor M12, 4 vias, potenciamente separados	**8000-00000-3745000**
	16×0.34 + 5×0.75 mm²	Distribuidor M12, 8 vias, potenciamente separados	**8000-00000-4045000**

SISTEMAS DE DISTRIBUIÇÃO M12 (PLÁSTICO)

Dados Técnicos dos Distribuidores M12

	Descrição	4 vias	8 vias
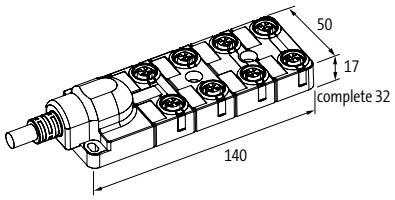	**Exact12** Com cabo injetado	100 mm	140 mm
	Descrição	**4 vias**	**8 vias**
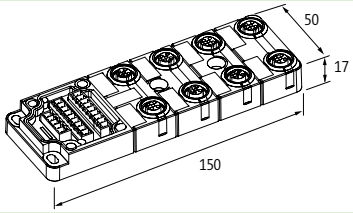	**Exact12** Base	100 mm	150 mm
	Descrição	**4 vias**	**8 vias**
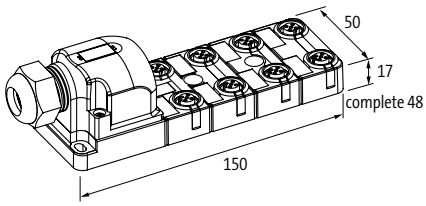	**Exact12 and MSDS8** Conjunto (base e tampa) Fiação de campo	100 mm	150 mm
	Descrição	**4 vias**	**8 vias**
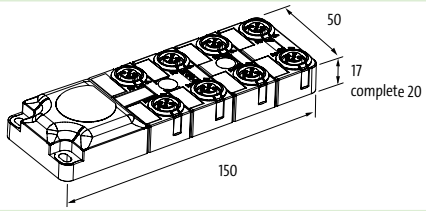	**Exact12** Conexão traseira	100 mm	150 mm
	Descrição	**4 vias**	**8 vias**
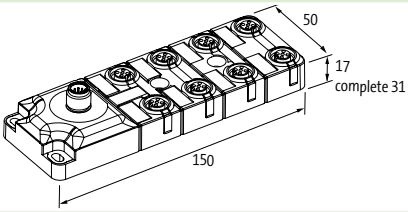	**Exact12** Conector M12	100 mm	150 mm
	Descrição	**4 vias**	**8 vias**
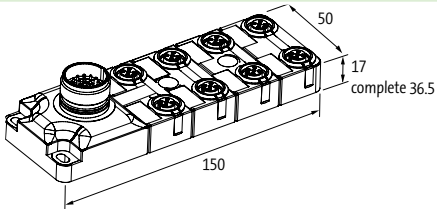	**Exact12** Conector M23	100 mm	150 mm
	Descrição		
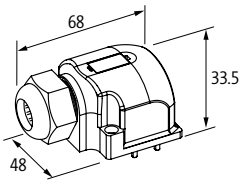	**Exact12** Tampa de conexão		